Extraflame®

Riscaldamento a Pellet

NL

GEBRUIKERSHANDLEIDING PELLETKACHELS

MADE IN ITALY
design & production

ANGELICA JUNIOR

004332972 - Rev 000

LET OP

DE OPPERVLAKKEN KUNNEN ERG WARM WORDEN!
GEBRUIK ALTIJD BESCHERMENDE HANDSCHOENEN!

Tijdens de verbranding wordt thermische energie vrijgegeven en vindt er dus een duidelijke verwarming van de oppervlakken, de deuren, handgrepen, bedieningselementen, ruiten, rookkanaal en eventueel ook de voorzijde van het apparaat plaats.
Vermijd deze elementen aan te raken zonder passende beschermende kleding (bijgeleverde veiligheidshandschoenen).
Zorg ervoor dat kinderen zich bewust van deze gevaren en houd ze tijdens de werking uit de buurt van de vuurhaard

NEDERLANDS **4**

WAARSCHUWINGEN **4**
VEILIGHEID **4**
GEWOON ONDERHOUD **6**
INSTALLATIE **7**
HERMETISCHE INSTALLATIE **10**
VERBRANDINGSLUCHT 10
AFVOERSYSTEEM VAN DE ROOKGASSEN 10
DETAILS ANGELICA JUNIOR **11**
ZEKERING **12**
VERBRANDINGSLUCHT **12**
INSTALLATIE ROOKAFVOER **12**
OPTIONELE ACCESSOIRES **13**
PLAATSING KACHEL **13**
OPMERKINGEN VOOR DE CORRECTE WERKING **13**
PELLETS EN TOEVOER **14**
PELLETRESERVOIR **14**
AFSTANDSBEDIENING (OPTIONEEL) **15**
PICTOGRAMMEN AFSTANDSBEDIENING 16
PLAATSING VAN DE BATTERIJEN 16
ADVIES EN VOORZORGSMAATREGELEN VOOR HET GEBRUIK VAN DE AFSTANDSBEDIENING 16
BEDIENINGSPANEEL **17**
LEGENDA PICTOGRAMMEN 17
HOOFDMENU 18
ALGEMENE WAARSCHUWINGEN 18
INSTELLINGEN VOOR DE EERSTE ONTSTEKING **19**
DATUM-TIJD **19**
TAAL **19**
TYPE ROOKKANAAL **19**
GRADEN **19**
WERKING EN LOGICA **20**
MODUS **21**
VENTILATIE **21**
EASY SETUP **22**
CHRONO **22**
ACTIVERING **22**
MODUS CHRONO **22**
PRG 1-4 ..... **23**
VOORBEELD 24
TIJDZONE CHRONO 24
MANUAL **24**
SET TEMPERATUUR **24**
AUX **24**
INSTELLINGEN **25**
DISPLAY **25**
STAND-BY **25**
WERKING MET EXTRA THERMOSTAAT (OPTIONEEL) 25
DELTA T **26**
EERSTE LADING **26**
GEWONE REINIGING **26**
RESET **26**
WIFI **26**
WERKING EN OPLOSSINGEN 27
EASY CONTROL 27
EXTRA FUNCTIES **28**
INSTALLATIE EXTRA THERMOSTAAT (OPTIONEEL) 28
VERTRAAGDE UITSCHAKELING 28
TOETSENBLOKKERING 28
REINIGING EN ONDERHOUD **29**
ONDERHOUD **29**
PERIODIEKE REINIGING DOOR DE GEBRUIKER 29
GEWOON ONDERHOUD UITGEVOERD DOOR ERKENDE TECHNICI **31**
BUITENWERKINGSTELLING (EINDE SEIZOEN) 31
WEERGAVEN **33**
ALARMEN **33**
VERWIJDERING **35**
SYMBOOL N 16510-1 ..... **36**

Wij danken u omdat u voor ons bedrijf gekozen hebt; ons product is een optimale oplossing voor verwarming, ontstaan uit de meest geavanceerde technologie met een verwerkingskwaliteit van het allerhoogste niveau en een steeds actueel design, teneinde u steeds te laten genieten in absolute veiligheid van de fantastische sensatie die de warmte van de vlam u kan geven.

WAARSCHUWINGEN

Deze instructiehandleiding maakt integraal deel uit van het product: zorg ervoor dat die altijd bij het toestel zit, ook wanneer het toestel aan een andere eigenaar of gebruiker wordt overgedragen of wanneer het toestel naar een andere plaats wordt gebracht. Vraag een ander exemplaar aan de technische dienst van uw regio bij beschadiging of verlies. Dit product dient bestemd te worden voor de toepassing waarvoor het uitdrukkelijk ontworpen werd. Iedere contractuele en buitencontractuele verantwoordelijkheid van de constructeur is uitgesloten voor schade aan personen, dieren of voorwerpen, door installatiefouten, verkeerde afstelling of onderhoud, en door verkeerd gebruik.
De installatie moet worden uitgevoerd door gekwalificeerde en bevoegde personen welke de volledig verantwoordelijkheid op zich nemen voor de definitieve installatie en de goede werking van het geïnstalleerde product. Alle nationale, regionale, provinciale en gemeentelijke wetgeving en normen in het land waarin het apparaat is geïnstalleerd moeten worden nageleefd, en eveneens de instructies in deze handleiding.
Het gebruik van het apparaat moet voldoen aan alle plaatselijke, regionale, nationale en Europese normen.
De fabrikant is niet verantwoordelijk ingeval deze voorzorgen niet nageleefd worden.
Neem de verpakking weg en verzeker u van de integriteit en de volledigheid van de inhoud. Wendt u tot de verkoper waar het toestel werd aangekocht als de inhoud niet voldoet. Alle elektrische componenten waaruit het product bestaat, die de correcte werking ervan garanderen, mogen uitsluitend door originele stukken worden vervangen door een erkend bevoegd centrum voor technische dienst.

VEILIGHEID

- **HET APPARAAT KAN GEBRUIKT WORDEN DOOR KINDEREN VANAF 8 JAAR OUD EN DOOR PERSONEN MET VERMINDERDE LICHAMELIJKE, ZINTUIGLIJKE OF GEESTELIJKE VERMOGENS, OF MET GEBREK AAN ERVARING EN DE NODIGE KENNIS, MITS DEZE ONDER TOEZICHT STAAN OF NADAT ZE INSTRUCTIES VERKREGEN HEBBEN INZAKE HET VEILIGE GEBRUIK VAN HET APPARAAT EN HET BEGRIP VAN DE MET HET APPARAAT VERBONDEN GEVAREN.**
- **HET GEBRUIK VAN DE GENERATOR DOOR PERSONEN (MET INBEGRIP**

VAN KINDEREN) MET BEPERKTE FYSISCHE, SENSORISCHE EN MENTALE CAPACITEITEN, OF ONERVAREN, IS VERBODEN IN ZOVERRE ZE NIET ONDER TOEZICHT STAAN EN INGELICHT WORDEN OVER HET GEBRUIK VAN HET TOESTEL DOOR EEN PERSOON DIE VERANTWOORDELIJK IS VOOR HUN VEILIGHEID.

- DE REINIGING EN HET ONDERHOUD DAT DOOR DE GEBRUIKER MOET WORDEN UITGEVOERD MAG NIET VERRICHT WORDEN DOOR KINDEREN ZONDER TOEZICHT.
- KINDEREN MOETEN ONDER TOEZICHT STAAN OM ZEKER TE ZIJN DAT ZE NIET MET HET TOESTEL SPELEN.
- DE GENERATOR NIET AANRAKEN ALS MEN OP BLOTE VOETEN LOOPT OF MET NATTE OF VOCHTIGE LICHAAMSDELEN.
- HET IS VERBODEN OM OP HET APPARAAT ENIGE WIJZIGING AAN TE BRENGEN.
- NIET AAN DE UIT HET PRODUCT STEKENDE ELEKTRISCHE KABELS TREKKEN, ZE AFKNIPPEN OF ZE DRAAIEN, OOK NIET WANNEER HET APPARAAT IS LOSGEKOPPELD VAN HET ELEKTRICITEITSNET.
- HET IS AANBEVOLEN OM DE VOEDINGSKABEL ZO TE PLAATSEN DAT DEZE NIET IN CONTACT KOMT MET WARME ONDERDELEN VAN HET TOESTEL.
- DE VOEDINGSSTEKKER MOET TOEGANKELIJK ZIJN NA DE INSTALLATIE.
- VERMIJD OM DE VERLUCHTINGSOPENINGEN VAN HET LOKAAL VAN INSTALLATIE AF TE SLUITEN OF IN GROOTTE TE VERMINDEREN, DE VERLUCHTINGSOPENINGEN ZIJN ONONTBEERLIJK VOOR EEN CORRECTE VERBRANDING.
- DE DEUR VAN DE VERBRANDINGSKAMER MOET TIJDENS DE WERKING ALTIJD GESLOTEN ZIJN EN MAG ALLEEN GEOPEND WORDEN VOOR HET TOEVOEGEN VAN BRANDSTOF, VOOR DE ONTSTEKING EN DE REINIGING.
- TIJDENS DE NORMALE WERKING MOET DE DEUR VAN DE VUURPOT ALTIJD GESLOTEN BLIJVEN.
- WANNEER HET TOESTEL IN WERKING IS, VOELT HET WARM AAN, VOORAL DE EXTERNE OPPERVLAKKEN DAAROM IS HET AANBEVOLEN OM GOED OP TE LETTEN
- CONTROLEER OF ER GEEN EVENTUELE OBSTRUCTIES ZIJN VOORALEER HET TOESTEL AAN TE ZETTEN NA EEN LANGERE PERIODE INACTIVITEIT.
- DE GENERATOR IS ONTWORPEN OM ZICH ONDER SPECIALE WERKINGSOMSTANDIGHEDEN AUTOMATISCH TE REGELEN.
- DE GENERATOR WERD ONTWORPEN OM TE FUNCTIONEREN BIJ ALLE MOGELIJKE WEERSOMSTANDIGHEDEN, INGEVAL VAN BIJZONDER ONGUNSTIGE OMSTANDIGHEDEN (HEVIGE WIND, VORST) ZOUDEN

VEILIGHEIDSSYSTEMEN KUNNEN OPTREDEN DIE DE GENERATOR DOEN UITGAAN. INDIEN DIT GEBEURT, CONTACTEERT MEN DE TECHNISCHE DIENST; MEN MAG IN IEDER GEVAL DE VEILIGHEIDSSYSTEMEN NIET UITSCHAKELEN.

- **IN GEVAL VAN BRAND IN HET ROOKKANAAL, MOET MEN VOOR ADEQUATE SYSTEMEN ZORGEN OM DE VLAMMEN TE DOVEN OF EEN INTERVENTIE VAN DE BRANDWEERDIENST VRAGEN.**
- **DIT TOESTEL MAG NIET ALS AFVALBRANDER WORDEN GEBRUIKT.**
- **GEBRUIK NOOIT BENZINE, KEROSINE, AANSTEKERVLOEISTOF, ETHYLALCOHOL OF DERGELIJKE VLOEISTOFFEN OM DE GENERATOR TE ONTSTEKEN OF "OPNIEUW TE ONTSTEKEN".**
- **TIJDENS HET VULLEN DE ZAK MET PELLETS NIET MET HET PRODUCT IN CONTACT BRENGEN**
- **DE MAJOLICA'S ZIJN PRODUCTEN VAN HOOGSTAANDE HANDENARBEID EN KUNNEN ALS DUSDANIG MICROKORRELS, HAARSCHEURTJES EN KLEURONVOLKOMENHEDEN VERTONEN. DEZE KENMERKEN GETUIGEN VAN HUN KOSTBARE AARD. EMAIL EN MAJOLICA PRODUCEREN PRECIES DOOR HUN VERSCHILLENDE UITZETTINGSCOËFFICIËNT, MICROBARSTJES (HAARSCHEURTJES) DIE DE WERKELIJKE AUTHENTICITEIT AANTONEN. VOOR HET SCHOONMAKEN VAN DE MAJOLICA'S IS HET GEBRUIK VAN EEN ZACHTE, DROGE DOEK AANBEVOLEN; INDIEN MEN EEN DETERGENT OF VLOEISTOF GEBRUIKT, ZOU DEZE IN DE HAARSCHEUREN KUNNEN DRINGEN EN ZE LATEN UITKOMEN.**
- **AANGEZIEN HET PRODUCT ZELFSTANDIG KAN INSCHAKELEN DOOR MIDDEL VAN DE CHRONOTHERMOSTAAT, OF DOOR MIDDEL VAN BEDIENING OP AFSTAND MET DE SPECIFIEKE APPLICATIES, IS HET STRIKT VERBODEN OM ONTVLAMBAAR MATERIAAL ACHTER TE LATEN BINNEN DE OP HET ETIKET VAN DE TECHNISCHE GEGEVENS AANGEVEN VEILIGHEIDSAFSTANDEN.**
- **DE INTERNE ONDERDELEN VAN DE VERBRANDINGSKAMER KUNNEN ONDERHEVIG ZIJN AAN ESTHETISCHE SLIJTAGE, MAAR DIT IS NIET VAN INVLOED OP DE FUNCTIONALITEIT.**

GEWOON ONDERHOUD

Op basis van het decreet van 22 januari 2008 nr.37 art.2 wordt met gewoon onderhoud bedoeld de interventies uitgevoerd met de bedoeling het normale aftakelen door gebruik in te perken, evenals het oplossen van tijdelijke gebeurtenissen die leiden tot de noodzaak van eerste interventies, maar die in ieder geval de structuur van de installatie waarop de interventie wordt uitgevoerd of de gebruiksbestemming volgens de bepalingen voorzien door de technische normen die van kracht zijn en voorzien door de handleiding voor gebruik en onderhoud van de fabrikant niet wijzigen.

INSTALLATIE

ALGEMEEN

Het steunvlak en/of de steunpunten moeten een geschikt draagvermogen hebben om het volledige gewicht van het toestel, de accessoires en de bekledingen te kunnen dragen. De generator moet, voor een goede werking, waterpas geplaatst worden.
De hydraulische aansluitingen en de aansluiting voor de rookgasafvoer moeten worden uitgevoerd door gekwalificeerd personeel dat een certificering moet afgeven omtrent de conformiteit van de installatie met de nationale normen.
De installateur moet aan de eigenaar of een vertegenwoordiger ervan, in overeenstemming met de geldende wetgeving, de conformiteitsverklaring van de installatie overhandigen, samen met:

1) de handleiding voor gebruik en onderhoud van het toestel en van de componenten van het systeem (bijvoorbeeld de rookkanalen, schhoorsteen, enz.);
2) fotostatische of fotografische kopie van de schoorsteenplaat;
3) handleiding van het systeem (waar voorzien).

De installateur wordt aangeraden om een bewijs te vragen voor ontvangst van de overhandigde documentatie en die samen te bewaren met een kopie van de technische documentatie van de uitgevoerde installatie.
In geval van installatie in een appartementencomplex moet preventief de goedkeuring van de beheerder gevraagd worden.
Verricht, indien vereist, na de installatie een test van de rookgasemissies. De eventuele voorbereiding van de plaats van monsterneming moet luchtdicht worden uitgevoerd.

COMPATIBILITEIT
Het is verboden te installeren in lokalen waar er brandgevaar bestaat. Verder is het verboden om te installeren in woonomgevingen waar er sprake is van de volgende omstandigheden:

1. aanwezigheid van continu werkende toestellen die functioneren met vloeibare brandstof en die de verbrandingslucht onttrekken aan de ruimte van installatie.
2. aanwezigheid, in aangrenzende of communicerende ruimten, van apparaten op gas van het type B, bestemd voor de verwarming van de ruimten, met of zonder productie van warm huishoudelijk water.
3. in geval van een gemeten onderdruk tussen de externe en de interne omgeving van meer dan 4 Pa.

N.B.: De apparaten met een gesloten systeem kunnen ook geïnstalleerd worden in de gevallen van de punten 1, 2 en 3 van deze paragraaf.

INSTALLATIE IN BADKAMERS, SLAAPKAMERS EN LOFTS
In badkamers, slaapkamers en lofts is uitsluitende de hermetische installate toegestaan, of de installatie van toestellen met gesloten vuurpot met gekanaliseerde afname van de verbrandingslucht van buitenaf.

MINIMALE AFSTANDEN TOT BRANDBAAR MATERIAAL

De installatie in de nabijheid van brandbaar of hittegevoelig materiaal is mogelijk, **mits de veiligheidsafstanden worden nageleefd, zoals aangegeven in de CEMI (CE Markeringsinformatie), in de prestatieverklaring (DoP) en op het etiket van de technische gegevens op de generator.**

Mededeling alleen geldig voor met pellets functionerende inbouwhaarden (EN 16510-2-6): Een kopie van het etiket van de technische gegevens is ook aanwezig in de bij de generator verstrekte documentatie.

Wij raden aan om voor de zij- en achterwanden en het steunvlak op de vloer niet-brandbaar materiaal te gebruiken.
Als de vloer gemaakt is van brandbaar materiaal, wordt aangeraden om een beschermplaat van niet-brandbaar materiaal te gebruiken die de zone onder het apparaat moet afdekken en aan de voorzijde moet uitsteken voor minimaal de afstand aangegeven als d_F.
In geval van installatie in de nabijheid van niet-brandbaar materiaal moet aan de zijkant en achterkant een minimale afstand worden gehandhaafd, aangegeven als d_{non}.
Voor producten met afstandshouders aan de achterkant is de installatie tegen de muur toegestaan, uitsluitend voor de achterkant.

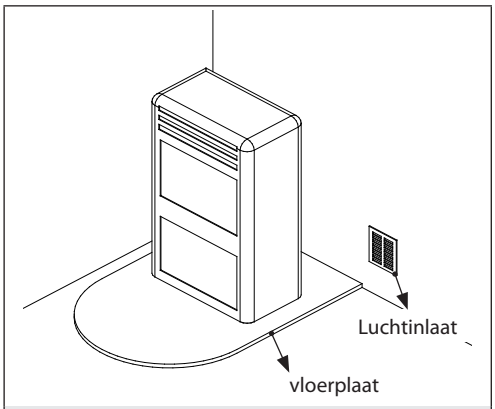

Men moet bovendien rekening houden met alle nationale, regionale, provinciale en gemeentelijke wetten en normen, van kracht in het land waar het toestel is geïnstalleerd, evenals met de instructies van deze handleiding.

VOORBEREIDING VOOR HET ONDERHOUD

Voor het onderhoud van het product kan het nodig zijn om het product op afstand van de aangrenzende wanden te plaatsen. Deze handeling moet worden uitgevoerd door een technicus bevoegd voor het loskoppelen, en vervolgens weer aansluiten, van de afvoerkanalen van de verbrandingsproducten. Voor generatoren aangesloten op het hydraulische systeem, moet de verbinding tussen het systeem en het product zodanig tot stand worden gebracht dat de generator, tijdens het onderhoud door een bevoegde technicus, ten minste 1 meter van de aangrenzende wanden verwijderd kan worden

INSTALLATIE INZETSTUKKEN

In het geval van installatie van inzetstukken moet toegang tot de inwendige delen van het apparaat belemmerd worden en tijdens de extractie mag het niet mogelijk zijn om spanningsvoerende delen te bereiken.
Eventuele kabels, zoals bijvoorbeeld de voedingskabel of kamersondes moeten zo geplaatst worden dat ze tijdens de beweging van het inzetstuk niet beschadigd raken en geen hete delen aanraken. In geval van installatie in een nis gemaakt van brandbaar materiaal, wordt aanbevolen om alle voorzorgsmaatregelen van de installatievoorschriften in acht te nemen

VENTILATIE EN VERLUCHTING VAN DE INSTALLATIELOKALEN

In geval van een niet-hermetische generator en/of een niet-hermetische installatie moet de ventilatie verzorgd worden op basis van de hieronder aangegeven minimale zone (overweeg de grootste onder de voorgestelde waarden):

Categorieën van de toestellen	Referentienormen	Percentage van de doorsnede netto van de opening ten opzichte van de doorsnede van de uitgang van de rookgassen uit het toestel	Netto minimale waarde van de opening van de ventilatieleiding
Pelletkachels	EN 16510-1 ; EN 16510-2-6	-	80 cm^2
Ketels	EN 303-5	50%	100 cm^2

Onder alle omstandigheden, ook bij aanwezigheid van afzuigkappen en/of systemen voor gecontroleerde geforceerde ventilatie, moet het drukverschil tussen de ruimtes van installatie van de generator en buiten altijd ≥ -4 Pa zijn (bijvoorbeeld -3 Pa is een aanvaardbare waarde)

De luchtinlaten moeten voldoen aan de volgende vereisten:
- Moeten beschermd worden door middel van roosters, metalen netten enz. zonder evenwel de nuttige netto doorsnede te verminderen;
- Moeten zo uitgevoerd worden dat handelingen voor onderhoud mogelijk blijven;
- Moeten zo geplaatst zijn dat ze niet afgesloten kunnen worden;

De toevoer van schone, niet-verontreinigde lucht kan ook gebeuren vanuit een ruimte die grenst aan de ruimte van installatie (indirecte beluchting of ventilatie), mits deze lucht zonder belemmeringen kan stromen, via permanent met buiten communicerende openingen.
Het aanpalende lokaal mag niet worden gebruikt als garage, opslagplaats voor brandbaar materiaal of voor activiteiten die brandgevaar opleveren, of als badkamer, slaapkamer of gemeenschappelijk lokaal van het gebouw.

ROOKAFVOER

De warmtegenerator functioneert in onderdruk en is op de uitgang voorzien van een ventilator voor de rookafvoer. Het afvoersysteem moet specifiek voor de generator zijn: een met andere apparatuur gemeenschappelijke afvoer in de schoorsteen is niet toegestaan.

De componenten van het systeem voor de afvoer van de rookgassen van de verbrandingsproducten moeten gekozen en gedimensioneerd worden in overeenstemming met de geldende normen, op basis van de specifieke situatie op de plaats van installatie.
De volgende controles worden aangeraden:

- Het schoorsteensysteem moet beoordeeld worden in overeenstemming met de volgende technische normen (daar waar van toepassing): EN 15287-1, EN 15287-2, EN 13063-1, EN 13063-2, EN 1457, EN 1806, EN 1856-1, EN 1856-2 en EN 13384-1;
- De correcte werking van het schoorsteensysteem moet gecontroleerd worden in overeenstemming met de norm EN 13384-2, op basis van de specifieke situatie op de plaats van installatie;
- De installatie van hermetische apparaten moet ook de normen EN 13063-3 en EN 14989-2 in overweging nemen;
- Indien de dimensionering de werking onder vochtige omstandigheden voorziet, moet gezorgd worden voor een geschikt systeem voor het opvangen en de eventuele afvoer met sifon van de condens.
- De lengte van het horizontale stuk moet zo kort mogelijk zijn en in ieder geval niet langer dan 2 meter, met een minimale helling van 3% omhoog
- Het aantal veranderingen van richting met inbegrip van het effect door het gebruik van het "T"-element mag niet meer dan 4 bedragen.
- Onderaan het verticale stuk moet een "T"-koppeling met dop voor condensopvang worden voorzien.
- Het verticale stuk mag zich binnen of buiten het gebouw bevinden. Als het rookkanaal naar een bestaande schoorsteen wordt geleid, moet deze gecertificeerd zijn voor vaste brandstoffen.
- Als het rookkanaal zich buiten het gebouw bevindt, moet het geïsoleerd worden.
- De rookkanalen moeten worden voorzien met ten minste één afsluitbare opening voor de eventuele monstername van de rookgassen.
- Alle stukken van het rookkanaal moeten geïnspecteerd kunnen worden.
- Voor de reiniging moeten er inspectieopeningen worden voorzien.

In geval van gebruik van metalen kanalen moet worden voldaan aan de volgende eisen (EN 1856-1 en EN1856-2):

- Schoorsteen - Temperatuurklasse, (zoals aangegeven op het technische gegevensblad) bestand tegen roetbrand
- Schoorsteen - Temperatuurklasse, ten minste T250, Drukklasse P1 (niet aanwezig op het technische gegevensblad)

SCHOORSTEENPOT

De schoorsteenpotten moeten aan de volgende vereisten voldoen:
- een nuttige doorsnede bij uitgang hebben die niet kleiner is dan het dubbele van de doorsnede van de schoorsteen/het ommantelsysteem waarop die is aangebracht;
- geconformeerd zijn zodat regen of sneeuw niet in de schoorsteen/het ommantelsysteem kan binnendringen;
- gebouwd zijn zodat de evacuatie van de verbrandingsproducten ook verzekerd wordt in geval van wind die uit alle mogelijke richtingen komt en met elke willekeurige inclinatiehoek.

SCHOORSTEEN MET GEDEELD GEBRUIK

Controleer op het EG-Technische Gegevensblad of het product geschikt is voor de installatie met een schoorsteen die met andere apparatuur wordt gedeeld (dus met meerdere aansluitingen).

De geschikte apparaten kunnen geïnstalleerd worden in schoorsteensystemen met gedeeld gebruik, op voorwaarde dat:
- de installatie met gedeelte schoorsteen (dus met meerdere aansluitingen) is toegestaan op de plaats van installatie;
- de eisen van de nationale en regionale normen strikt worden nageleefd [bij wijze van voorbeeld, voor DUITSLAND de normen DIN EN 13384-2, DIN V 18160-1, DIN 18896 en MFeuV-2007 (Muster-Feuerungsverordnung)];
- de installateur of schoorsteenveger de installatieomstandigheden hebben gecontroleerd en goedgekeurd.

Verder wijzen we op de volgende aanwijzingen, die door de einggebruiker strikt moeten worden nageleefd:
- Het apparaat mag alleen bij gesloten deuren worden ingeschakeld.
- De deuren en alle voorzieningen voor de instelling van het apparaat moeten gesloten blijven als het apparaat niet functioneert (tenzij noodzakelijk voor de reiniging en het onderhoud).

VOORBEELDEN VAN CORRECTE AANSLUITING OP DE SCHOORSTEEN

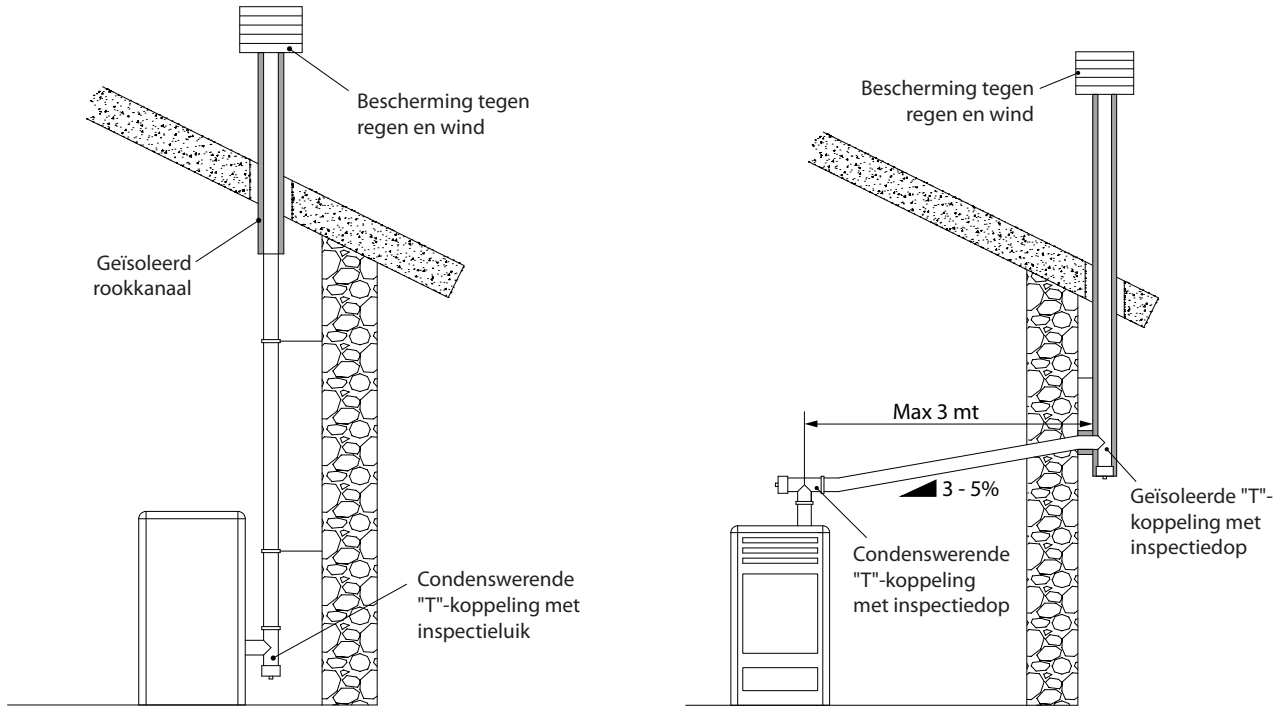

AANSLUITING OP HET ELEKTRICITEITSNET

De generator is voorzien van een voedingskabel die moet worden aangesloten op een 230V 50 Hz stopcontact, bij voorkeur met een stroomonderbreker. Het stopcontact moet gemakkelijk bereikbaar zijn.
Het elektrische systeem moet goedgekeurd zijn; controleer met name de efficiëntie van het aardingscircuit. Een ongeschikte aarding van het systeem kan storingen veroorzaken waarvoor de fabrikant niet aansprakelijk kan worden gesteld.
Variaties van de voeding van meer dan 10% kunnen storingen van de werking van het product veroorzaken.

HERMETISCHE INSTALLATIE

De generator is een product dat volledig luchtdicht is ten opzichte van de omgeving van installatie; dat betekent dat het ideaal is voor passiefhuizen, mits geïnstalleerd op hermetische wijze.

VERBRANDINGSLUCHT

Om de hermetische installatie te garanderen, moet de verbindingsbuis voor de verbrandingslucht rechtstreeks op de buitenomgeving zijn aangesloten met gebruik van geschikte luchtdichte buizen en verbindingsstukken.
Hieronder volgt een tabel met de toelaatbare maximale lengtes van de buis van de verbrandingslucht in de verschillende installatieconfiguraties.
Is alleen geldig voor de configuraties type "**a**" en "**b**".
Niet gebruiken voor coaxiale installaties "**c**", "**d**", "**e**", "**f**" omdat de maximale lengte rechtstreeks staat aangegeven op de referentietekeningen.

BINNENDIAMETER BUIS (mm)	TYPE BUIS	AANTAL BOCHTEN 90°	MAXIMALE BUISLENGTE (m)
ø 48	Alleen gladde buis (pvc, roestvrij staal, aluminium, gegalvaniseerd staal)	0	2,5
		1	2
		2	1,5
ø 60	Alleen gladde buis (pvc, roestvrij staal, aluminium, gegalvaniseerd staal)	0	5
		1	4
		2	3
ø 80	Alleen gladde buis (pvc, roestvrij staal, aluminium, gegalvaniseerd staal)	0	10
		1	8
		2	6

AFVOERSYSTEEM VAN DE ROOKGASSEN

VOORBEELD VAN INSTALLATIE

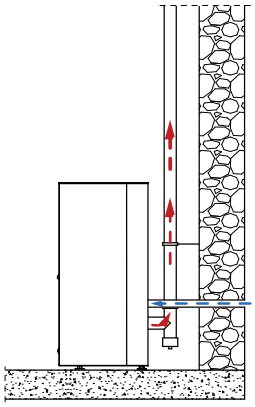

Type installatie "**a**" *

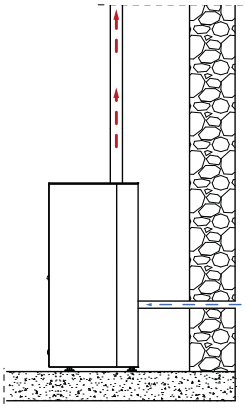

Type installatie "**b**" *

Coaxiale buizen Ø 80-130

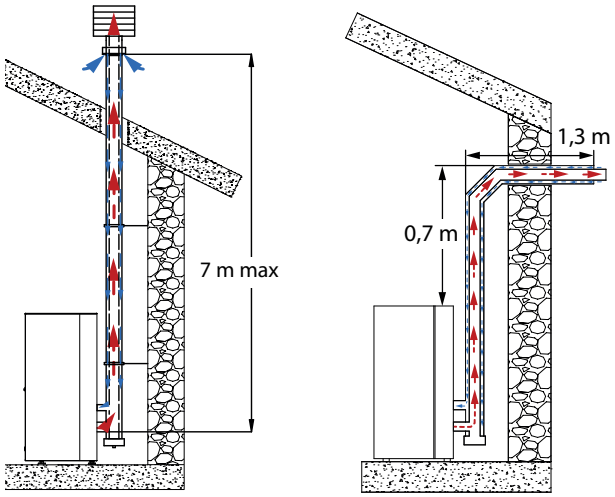

Type installatie coaxiaal "**c**" (indien van toepassing) *

Coaxiale buizen Ø 80-130

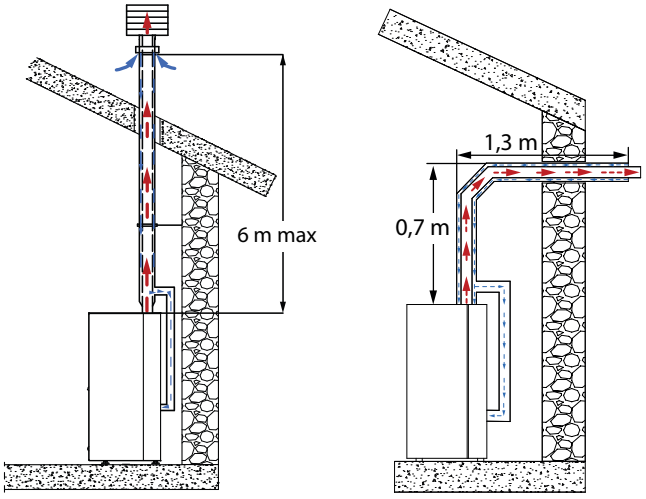

Coaxiale installatie type "e" en "f" (indien aanwezig) *

*** Waarschuwing: controleer vóór de installatie van het apparaat of het systeem voldoet aan alle nationale, regionale, provinciale en gemeentelijke wetten en voorschriften die van kracht zijn in het land van installatie, en aan de instructies en specificaties in deze handleiding.**

DETAILS ANGELICA JUNIOR

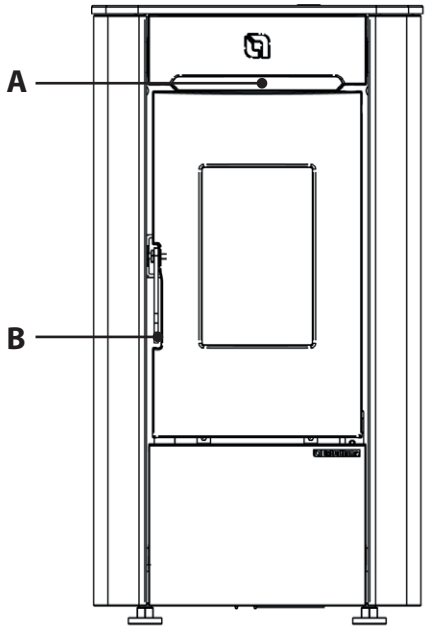

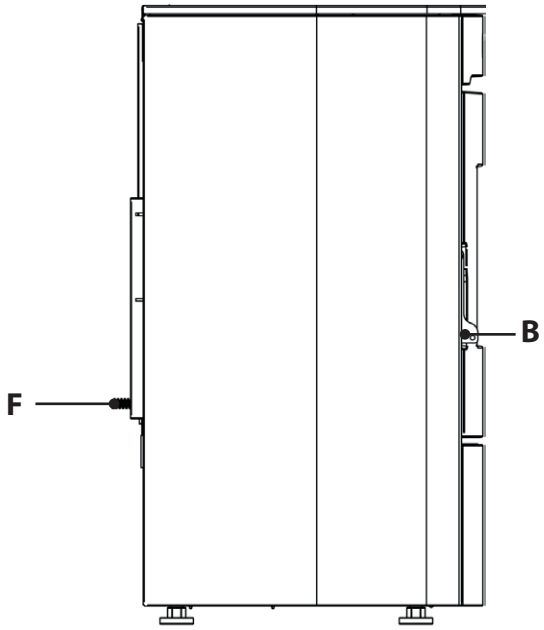

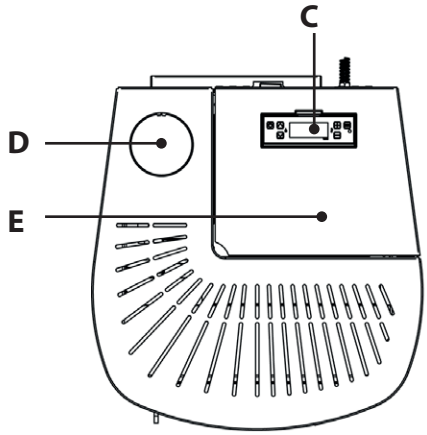

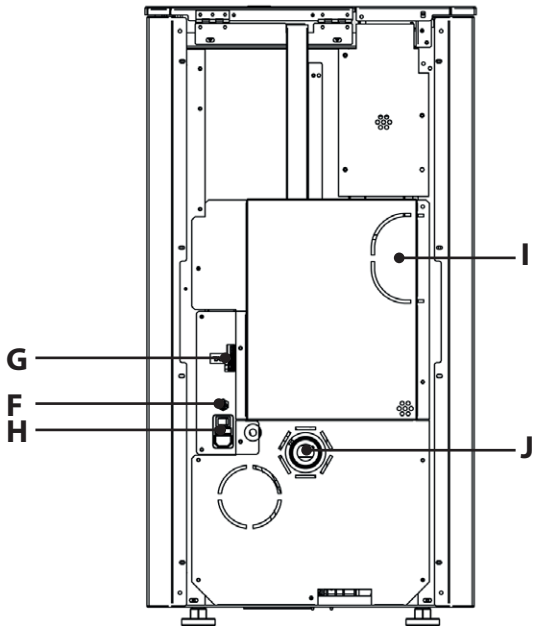

A	Uitlaat omgevingslucht	**F**	Kamersonde	**I**	Uitlaat rookgassen achterkant
B	Toegang verbrandingskamer en aslade	**G**	Ingang extra thermostaat	**J**	Inlaat verbrandingslucht
C	Display	**H**	Aan/Uit	-	-
D	Uitlaat rookgassen bovenkant		Zekering	-	-
E	Pelletreservoir		Voeding 230V	-	-

ZEKERING

In het geval dat blijkt dat de elektrische voeding van de kachel ontbreekt, wordt aangeraden de conditie van de zekering (B) door een bevoegde technicus te laten controleren.

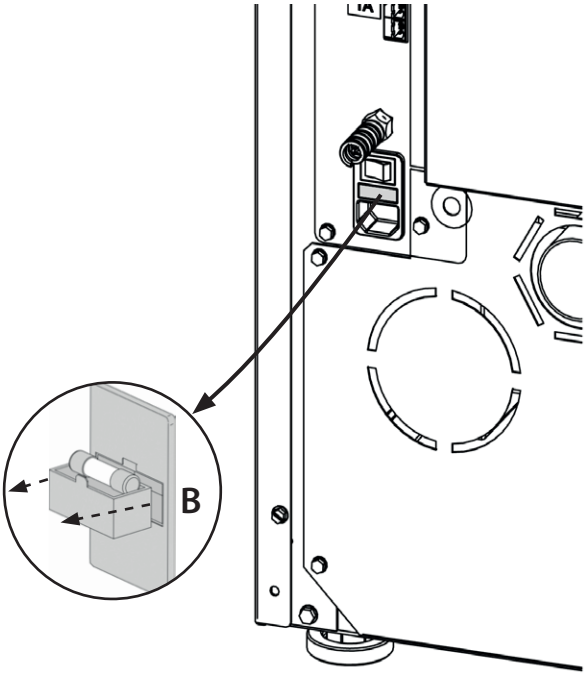

VERBRANDINGSLUCHT

De generator heeft een inlaatopening om de verbrandingslucht rechtstreeks uit de omgeving of van buiten het gebouw op te nemen.

INSTALLATIE ROOKAFVOER

ROOKAFVOER

De generator is geschikt voor rookafvoer aan de boven- of achterkant.
Afhankelijk van de behoefte, kan de installatie op de boven- of achterkant gebeuren, met gebruik van optionele accessoires (verlengstuk of bocht van 90°).

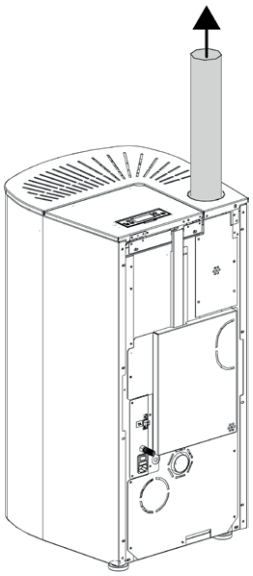

OPTIONEEL ACCESSOIRE (verlengstuk)
BOVENSTE ROOKAFVOER

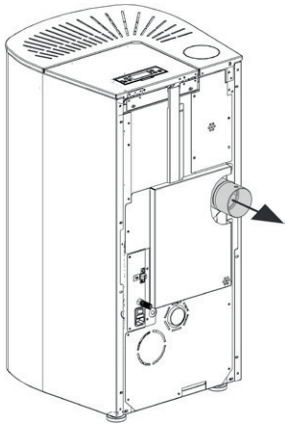

OPTIONEEL ACCESSOIRE (bocht 90°)
ACHTERSTE ROOKAFVOER

DE INSTALLATIE VAN DE BOVEN- OF ACHTERROOKUITLAAT MOET WORDEN UITGEVOERD DOOR GEKWALIFICEERD PERSONEEL EN/OF DE TECHNISCHE ASSISTENTIE VAN DE FABRIKANT.

OPTIONELE ACCESSOIRES

	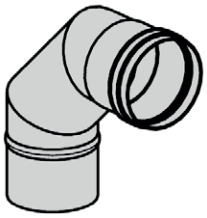
OPTIONEEL ACCESSOIRE (verlengstuk) *BOVENSTE ROOKAFVOER*	***OPTIONEEL ACCESSOIRE (bocht 90°)*** *ACHTERSTE ROOKAFVOER*

PLAATSING KACHEL

Voor een correcte werking van het product wordt aanbevolen om het met behulp van een waterpas perfect vlak te plaatsen.

OPMERKINGEN VOOR DE CORRECTE WERKING

CONTROLEER DE GOEDE SLUITING VAN HET RESERVOIR ALVORENS HET APPARAAT IN TE SCHAKELEN!

<u>TIJDENS DE STARTFASE:</u>
De generator verricht tijdens de fase voor **START** een controle van de stroom verbrandingslucht.
Als er storingen worden gedetecteerd, gaat de generator over naar het alarm "**ALARM MIN DELTA-P 1**".

<u>TIJDENS DE ONTSTEKING:</u>
zorg ervoor dat de branddeur en de deksel van het reservoir tijdens de gehele fase voor ontsteking gesloten blijven.
Anders signaleert de kachel

"**SLUIT RESERVOIR**" OF "**SLUIT DEUR**"

Deze melding geeft aan dat er 60 seconden beschikbaar zijn voor het sluiten van de deur.

Als er tijdens de fase van ontsteking 60 seconden verstrijken, gaat de kachel over naar het alarm "**ALARM ONDERDRUK**"

<u>TIJDENS DE WERKING:</u>
zorg ervoor dat de branddeur en de deksel van het reservoir tijdens de gehele fase van **WERKING** gesloten blijven.
Anders signaleert de kachel

"**SLUIT RESERVOIR**" OF "**SLUIT DEUR**"

Deze melding geeft aan dat er 60 seconden beschikbaar zijn voor het sluiten van de deur.

Na het verstrijken van 60 seconden gaat de kachel over naar "**WACHTEN KOELING**"

In geval de signalering "**MIN DELTA-P**" verschijnt, detecteert het apparaat abnormale omstandigheden van de stroming van verbrandingslucht of rookgasafvoer.

Als de omstandigheden niet binnen de op het display aangegeven TIMER worden hersteld, gaat de kachel over naar het alarm "**ALARM MIN DELTA-P 2**"

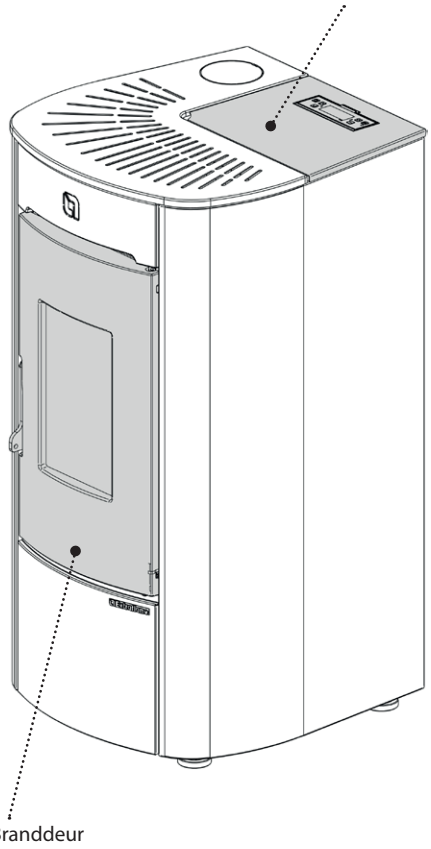

PELLETS EN TOEVOER

De pellets worden gemaakt door zaagsel, ofwel zuivere houtresten (zonder verf) geproduceerd door zagerijen, meubelmakerijen en andere activiteiten verbonden met het bewerken en verzagen van hout, onder zeer hoge druk te plaatsen.
Dit type brandstof is absoluut ecologisch aangezien er geen enkele lijmstof wordt gebruikt om hem compact te houden. In feite wordt de compactheid van de pellets na verloop van tijd gegarandeerd door een natuurlijk bestanddeel: de lignine.
Naast het feit dat pellets een ecologische brandstof vormen, aangezien de houtresten maximaal benut worden, bieden ze ook technische voordelen.
Hout heeft een verwarmingsvermogen van 4,4 kWh/kg. (bij 15% vochtigheid, dus na circa 18 maanden drogen), terwijl het vermogen van pellet 5 kWh/kg bedraagt.
De dichtheid van de pellets is 650 kg/m^3 en het watergehalte is gelijk aan 8% van het gewicht. Derhalve hoeven pallets niet eerst te drogen om een voldoende geschikte calorische waarde te verkrijgen.

De gebruikte pellets moeten gecertificeerd van klasse **A1** zijn, volgens norm **ISO 17225-2** (**ENplus-A1, DIN Plus** of **NF 444** categorie "NF Biobrandstof met houtpellets van hoge kwaliteit").

UNI EN 303-5 met de volgende kenmerken: vochtgehalte ≤ 12%, asgehalte ≤ 0,5% en verwarmingsvermogen lager dan >17 MJ/kg (in geval van kachels).

De fabrikant raadt aan om voor zijn producten altijd pellets met een diameter van 6 mm te gebruiken.

OPSLAG PELLETS

Om een verbranding zonder problemen te garanderen, moeten de pellets op een droge plaats worden opgeslagen.
Open het deksel van het reservoir en laad de pellets met behulp van een vulschep.

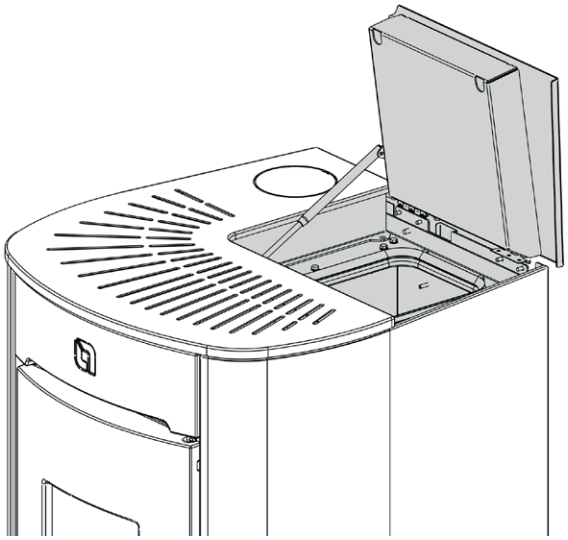

HET GEBRUIK VAN PELLETS MET EEN SLECHTE KWALITEIT OF IEDER ANDER MATERIAAL, TAST DE WERKING VAN DE GENERATOR AAN EN KAN LEIDEN TOT HET VERVALLEN VAN DE GARANTIE EN DE DAARMEE VERBONDEN AANSPRAKELIJKHEID VAN DE FABRIKANT.

PELLETRESERVOIR

Tijdens de werking van de kachel moet het deksel van het pelletreservoir altijd gesloten blijven.

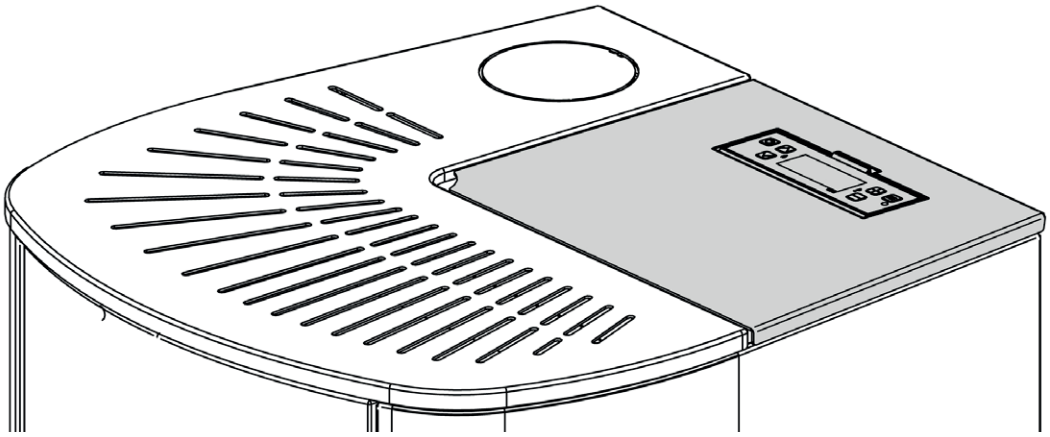

HET IS RAADZAAM OM TIJDENS HET LADEN DE ZAK NIET DIRECT OP DE KACHEL TE LATEN STEUNEN!
GEBRUIK ALTIJD EEN VULSCHEP VOOR HET LADEN VAN HET RESERVOIR. WRIJF NIET OP DE AFDICHTING VAN HET RESERVOIR EN LAAT ER GEEN GEWICHTEN OP STEUNEN. HOUD HET STEUNOPPERVLAK VAN DE AFDICHTING VAN DE DEKSEL VAN HET RESERVOIR ALTIJD GOED SCHOON. CONTROLEER REGELMATIG DE CONDITIE VAN DE AFDICHTING. NEEM IN GEVAL VAN VERSLECHTERING CONTACT OP MET DE PLAATSELIJKE ERKENDE TECHNICUS.

AFSTANDSBEDIENING (OPTIONEEL)

Door middel van de afstandsbediening kunnen de voornaamste functies van de kachel geregeld worden.

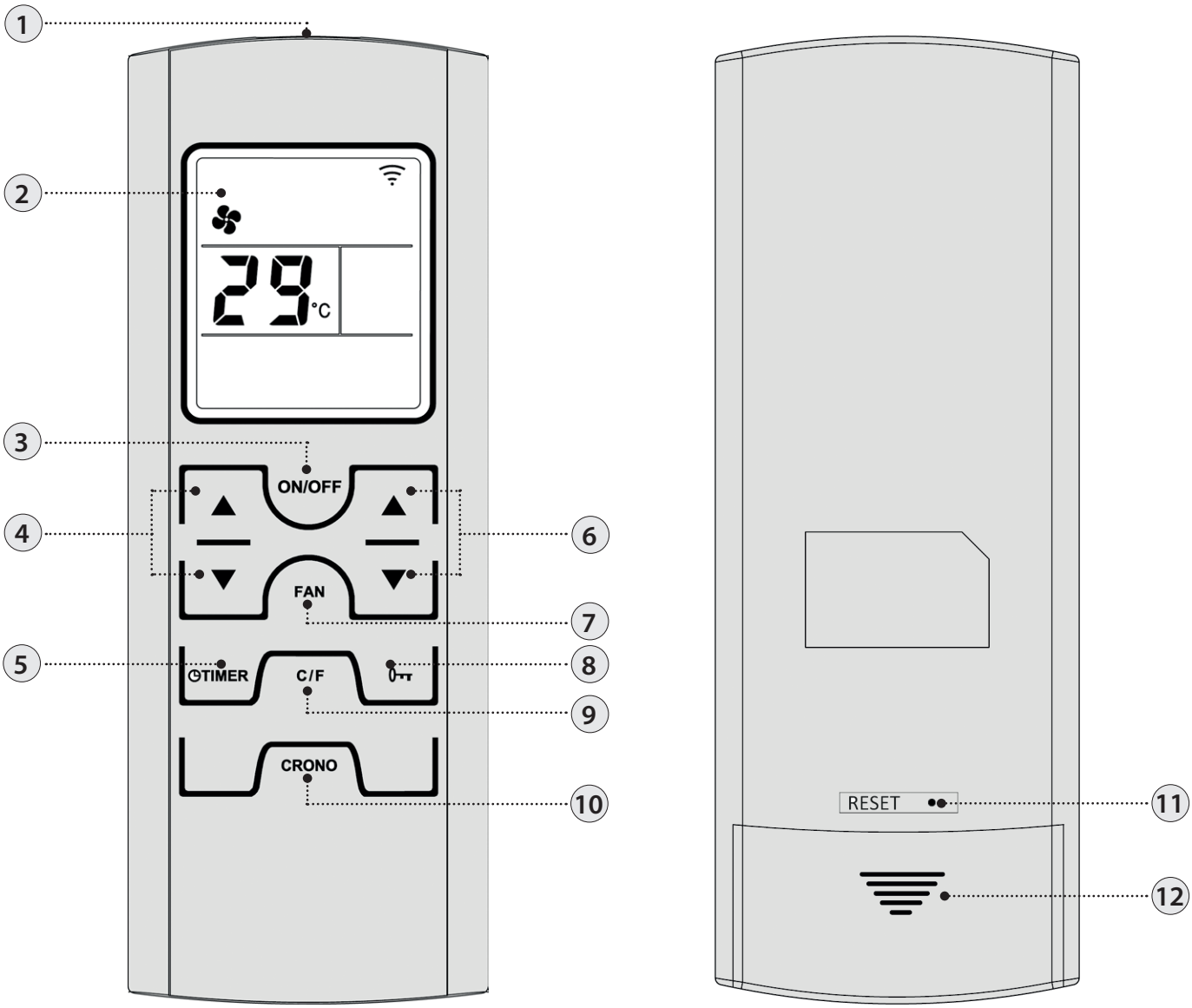

1	Zender	**7**	Selectie modus lucht
2	Display	**8**	Vergrendeling toetsen
3	On/off kachel (3 seconden ingedrukt houden)	**9**	Graden Celcius / Fahrenheit
4	Set vermogen	**10**	Door op één toets tegelijk te drukken, kan de chrono geactiveerd of gedeactiveerd worden
5	Instelling vertraging uitschakeling. Door middel van de toets kan de vertraagde uitschakeling geprogrammeerd worden. Wanneer bijvoorbeeld de uitschakeling over een uur wordt ingesteld, zal de kachel automatisch uitschakelen bij het verstrijken van de ingestelde tijd	**11**	Reset
6	Set omgevingstemperatuur	**12**	Batterijvakje

PICTOGRAMMEN AFSTANDSBEDIENING

	Geselecteerde modus lucht: Knipperend QUIET Aan REGULAR		Activering chrono Lampje aan = actief Lampje uit = niet actief
OFF TIME 6:00	Ingestelde vertraging uitschakeling		Aanduiding van het radiosignaal Aan = tijdens de radiocommunicatie Uit = geen radiocommunicatie
	Lege batterij		Toetsen vergrendeld
P3	Ingesteld vermogensniveau. Wanneer er gedrukt wordt op een van de toetsen set vermogen (4), wordt, in plaats van de ingestelde omgevingstemperatuur, gedurende 3 seconden het vermogensniveau weergegeven.		

PLAATSING VAN DE BATTERIJEN

Verwijder het kapje op de achterkant van het batterijvakje door het naar beneden weg te schuiven. Plaats twee AAA-batterijen.
Plaats de batterijen volgens de correcte polariteit (+) en (-).
Sluit het kapje van het batterijvakje.

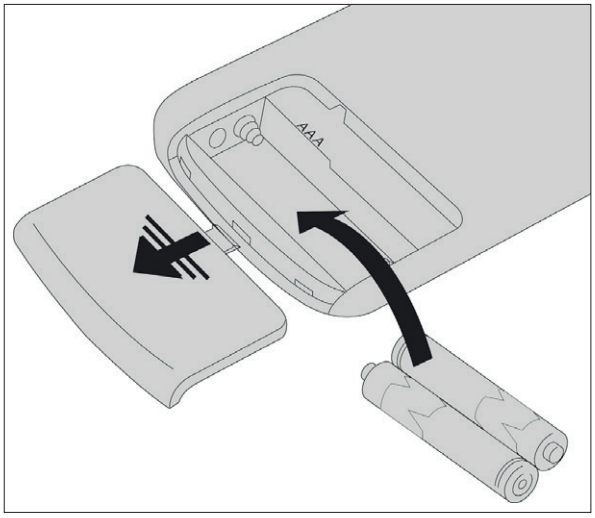

ALS DE AFSTANDSBEDIENING UIT STAAT OMDAT ER GEEN BATTERIJEN IN ZITTEN, KAN MEN DE KACHEL AANSTUREN OP HET BEDIENINGSPANEEL DAT ZICH AAN DE BOVENKANT VAN DE KACHEL BEVINDT. LET BIJ HET VERVANGEN VAN DE BATTERIJEN OP VOOR DE POLARITEIT VOLGENS DE SYMBOLEN AANGEGEVEN OP HET INTERNE VAKJE VAN DE AFSTANDSBEDIENING.

Denk aan het milieu!
De gebruikte batterijen bevatten metalen die schadelijk zijn voor het milieu, ze moeten daarom afzonderlijk in speciale inzamelbakken worden weggegooid.

ADVIES EN VOORZORGSMAATREGELEN VOOR HET GEBRUIK VAN DE AFSTANDSBEDIENING

- Wanneer de afstandsbediening voor een lange periode niet gebruikt wordt, moeten de batterijen verwijderd worden.
- Voor het gebruik moet de afstandsbediening naar de signaalontvanger van de kachel gericht worden.
- Hanteer de afstandsbediening met zorg. De niet-gebruikte afstandbediening moet worden opgeborgen in de standaard geleverde houder.
- De afstandsbediening mag niet worden blootgesteld aan direct zonlicht of aan warmtebronnen.
- De kwaliteit van het signaal kan beïnvloed worden door andere IR-bronnen.

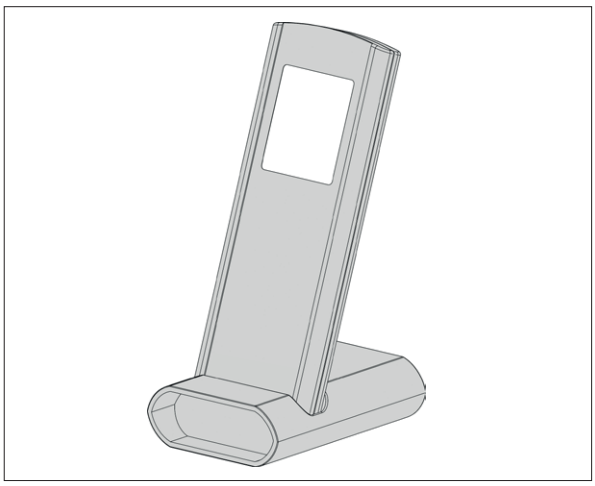

DE AFSTANDSBEDIENING IS VOORZIEN VAN EEN LCD-DISPLAY MET ACHTERGRONDVERLICHTING. DE DUUR VAN DE ACHTERGRONDVERLICHTING IS 20 SECONDEN NA DE LAATSTE DRUK OP EEN TOETS. HET DISPLAY GAAT NA EEN BEPAALDE TIJD UIT. DIT OM HET BATTERIJVERBRUIK TE BEPERKEN (ENERGIEBESPARENDE MODUS).
DE WERKING VAN DE AFSTANDSBEDIENING WORDT WEER GEACTIVEERD DOOR HAAR VAN DE HOUDER WEG TE NEMEN OF DOOR EEN TOETS LANG INGEDRUKT TE HOUDEN.

BEDIENINGSPANEEL

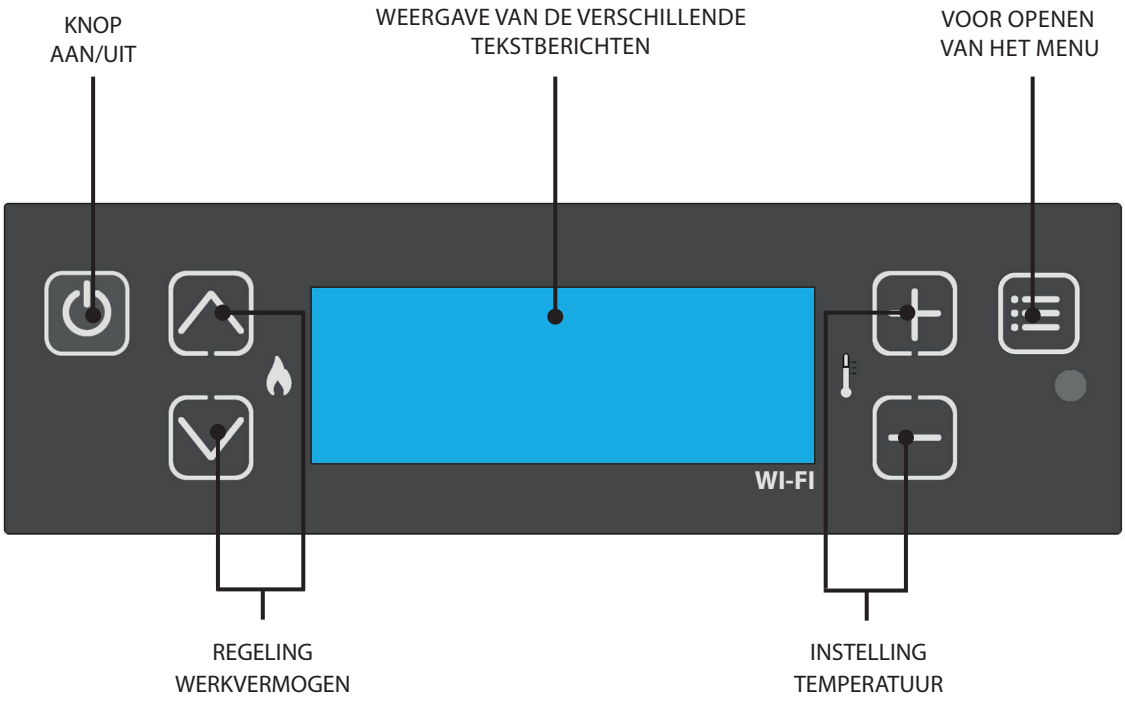

LEGENDA PICTOGRAMMEN			
	Wijst op de aanwezigheid van een ALARM. Uit: geeft aan dat er geen alarm is Aan: geeft aan dat er een alarm is		Pictogram functie CHRONO Aanduiding status weekprogrammering Uit: gedeactiveerd. Aan: geactiveerd.
	Pictogram BLUETOOTH Uit: Bluetoothverbinding afwezig Aan: Bluetoothverbinding aanwezig		Pictogram WIFI Uit: WIFICOMMUNICATIE niet aanwezig Knipperend: Verbinding wordt tot stand gebracht Aan: Het product is correct verbonden met de server
	Geeft het contact van de extra externe thermostaat aan Gesloten contact: het contact van de extra externe thermostaat is gesloten. Open contact: het contact van de extra externe thermostaat is open. (Pictogram alleen zichtbaar als MODUS is ingesteld op "AUX")	STBY	Pictogram functie STAND-BY Uit: gedeactiveerd. Aan: geactiveerd.
P3 P3	Aanduiding van het vermogen van de kachel. Onderste regel aanwezig: het vermogen neemt toe of af. Onderste regel afwezig: het vermogen is stabiel		Aanduiding functie VERTRAAGDE UITSCHAKELING Aan = vertraagde uitschakeling actief Uit = vertraagde uitschakeling niet actief

HOOFDMENU

1 Terug naar vorige - afsluiten

2 3 Bladeren parameters: volgende (3); vorige (2)

4 5 Wijziging gegevens instelling: verhogen (4); verlagen (5)

6 Bevestigen - Menu openen

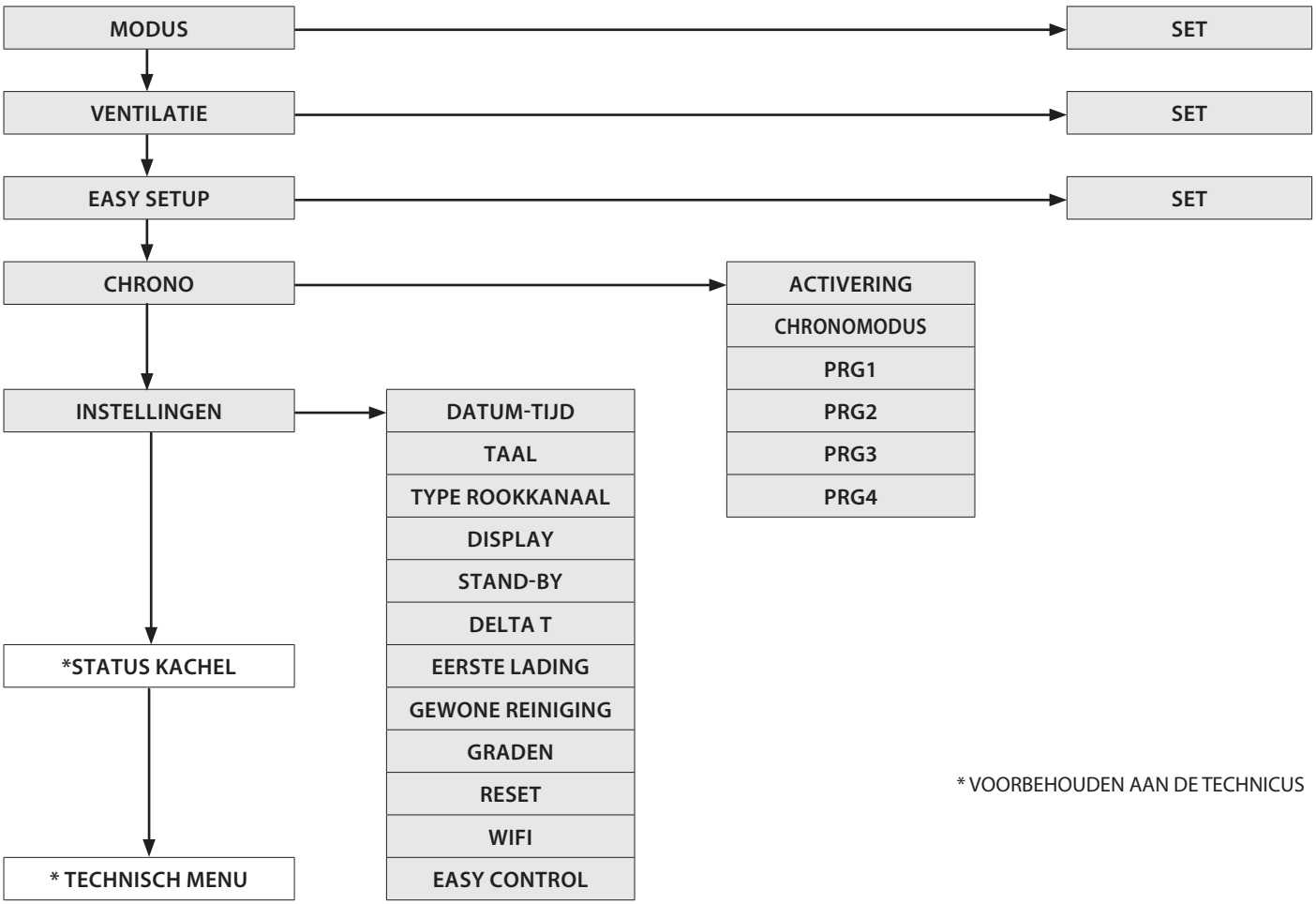

* VOORBEHOUDEN AAN DE TECHNICUS

ALGEMENE WAARSCHUWINGEN

Tips die bij de eerste ontstekingen van het product in acht moeten worden genomen:
Gedurende de eerste uren van werking kunnen er dampen en geuren worden afgegeven die te wijten zijn aan het normale proces voor "thermische uitzetting".
Tijdens dit proces, dat een variabele duur heeft, wordt aanbevolen om:

- De ruimte goed te luchten
- Verwijder, indien aanwezig, de eventuele delen van keramiek of natuursteen vanaf de bovenkant van het product
- Het product te activeren bij maximaal vermogen en maximale temperatuur
- Te vermijden lang in de omgeving te verblijven
- De oppervlakken van het product niet aan te raken

Opmerkingen:
Het proces wordt na enkele cycli voor verwarming/afkoeling voltooid.
Gebruik voor de verbranding geen andere elementen of stoffen dan wordt aangegeven in de handleiding.

Voorafgaand aan de ontsteking van het product moeten de volgende controles worden uitgevoerd:

- In geval er een verbinding met een hydraulisch systeem is voorzien, moet deze verbinding compleet en volledig functioneel zijn en voldoen aan de aanwijzingen van de handleiding van het product en de toepasselijke geldende normen.
- Het pelletreservoir moet volledig gevuld zijn
- De verbrandingskamer en de vuurpot moeten schoon zijn
- Controleer de hermetische sluiting van de branddeur, van de aslade en het pelletreservoir (indien aanwezig in de hermetische uitvoering); deze moeten gesloten zijn en er mogen ter hoogte van de afdichtingselementen en pakkingen geen vreemde voorwerpen aanwezig zijn.
- Controleer of de voedingskabel correct is aangesloten
- De schakelaar (indien aanwezig) moet op stand "1" zijn geplaatst.

INSTELLINGEN VOOR DE EERSTE ONTSTEKING

Plaats, na de aansluiting van de voedingskabel op de achterkant van de generator, de schakelaar (indien aanwezig) op stand (I).
De schakelaar dient voor de voeding van de besturingskaart van de generator.

DATUM-TIJD

Met dit menu kunnen de tijd en de datum worden ingesteld.

PROCEDURE TOETSEN
- Druk op toets 6.
- Druk op toets 3 tot aan het verschijnen van INSTELLINGEN en bevestig met toets 6.
- Bevestig DATUM-TIJD met toets 6 en gebruik de toetsen 4 en 5 voor het kiezen van de dag.
- Ga verder door te drukken op toets 6.
- Gebruik de toetsen 4 of 5 voor de instelling, en toets 6 om verder te gaan, voor de instelling van dag, uur, minuten, datum, maand en jaar.
- Druk op toets 6 om te bevestigen en op toets 1 om via de vorige menu's terug te keren naar de startstatus.

TAAL

Door middel van dit menu kan de gewenste taal worden ingesteld.
De beschikbare talen zijn:
Italiaans - Engels - Duits - Frans - Spaans - Portugees - Deens - Estlands - Kroatisch - Sloveens - Nederlands - Pools - Tsjechisch.

PROCEDURE TOETSEN
- Druk op toets 6.
- Druk op toets 3 tot aan het verschijnen van INSTELLINGEN en bevestig met toets 6.
- Druk op toets 3 tot aan het verschijnen van TAAL en bevestig met toets 6.
- Selecteer de taal met de toetsen 4 of 5.
- Druk op toets 6 om te bevestigen en op toets 1 om via de vorige menu's terug te keren naar de startstatus.

TYPE ROOKKANAAL

Door middel van dit menu kan het voor het apparaat gebruikte type installatie worden aangegeven.
De mogelijke keuzes zijn:
- "Standaard" voor de installatie met gescheiden uitlaat rookgassen en inlaat verbrandingslucht.
- "Coaxiaal" voor de installatie met coaxiale uitlaat rookgassen en inlaat verbrandingslucht.

PROCEDURE TOETSEN
- Druk op toets 6.
- Druk op toets 3 tot aan de weergave van INSTELLINGEN en bevestig met toets 6.
- Druk op toets 3 tot aan de weergave van TYPE ROOKKANAAL en bevestig met toets 6.
- Selecteer STANDAARD/ COAXIAAL met de toets 4 of 5.
- Druk op toets 6 om te bevestigen en op toets 1 om via de vorige menu's terug te keren naar de startstatus.

GRADEN

Met dit menu wordt de meeteenheid van de temperatuur ingesteld. De vooringestelde meeteenheid is °C.

PROCEDURE TOETSEN
- Druk op toets 6.
- Druk op toets 3 tot aan het verschijnen van INSTELLINGEN en bevestig met toets 6.
- Druk op toets 3 tot aan het verschijnen van GRADEN en bevestig met toets 6.
- Gebruik de toetsen 4-5 om Celsius of Fahrenheit te selecteren.
- Druk op toets 6 om te bevestigen en op toets 1 om via de vorige menu's terug te keren naar de startstatus.

CONTROLEER OF DE BODEM VAN DE VUURPOT VRIJ IS VAN RESTEN OF AFZETTINGEN. DE GATEN IN DE BODEM MOETEN VOLLEDIG VRIJ ZIJN OM EEN CORRECTE VERBRANDING TE VERZEKEREN. HET IS MOGELIJK OM DE FUNCTIE "EASY SETUP**" TE GEBRUIKEN OM DE VERBRANDING AAN TE PASSEN AAN DE BESCHREVEN BEHOEFTEN.**

BODEM VAN DE VUURPOT

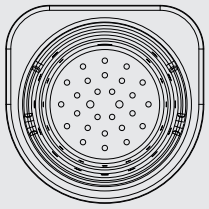

MISLUKTE ONTSTEKING

DE EERSTE ONTSTEKING ZOU KUNNEN MISLUKKEN, AANGEZIEN DE SCHROEF LEEG IS EN ER NIET ALTIJD IN SLAAGT DE VUURPOT OP TIJD TE LADEN MET DE BENODIGDE HOEVEELHEID PELLETS VOOR DE NORMALE ONTSTEKING VAN DE VLAM. ALS HET PROBLEEM ZICH NA ENKELE MAANDEN VAN WERKING VOORDOET, CONTROLEER DAN OF DE REINIGING, ZOALS AANGEGEVEN IN DE HANDLEIDING VAN DE KACHEL, CORRECT IS UITGEVOERD

HET IS VERBODEN OM HET APPARAAT ZONDER DE SCHEIDINGSWAND EN/OF DE VLAMPLAAT TE GEBRUIKEN (ZIE AFBEELDING HIERNAAST). DE VERWIJDERING VAN DEZE ELEMENTEN DOET AFBREUK AAN DE VEILIGHEID VAN HET PRODUCT EN LEIDT TOT HET ONMIDDELLIJK VERVALLEN VAN DE GARANTIE. IN GEVAL VAN SLIJTAGE OF BESCHADIGING VAN HET ONDERDEEL MOET DE VERVANGING WORDEN AANGEVRAAGD BIJ DE TECHNISCHE DIENST (VERVANGING DIE NIET ONDER DE GARANTIE VALT OMDAT HET EEN ONDERDEEL BETREFT DAT ONDERHEVIG IS AAN SLIJTAGE).

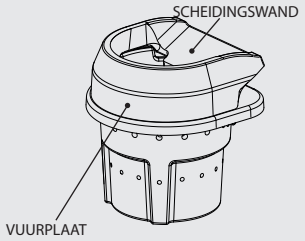

WERKING EN LOGICA

ONTSTEKING

Houd, na de controle van de eerder vermelde punten, toets 1 drie seconden ingedrukt om de kachel in te schakelen. Voor de fase van ontsteking staan er 15 minuten ter beschikking gedurende welke de vlam verschijnt. Bij het bereiken van de controletemperatuur onderbreekt de kachel de ontstekingsfase en gaat hij over naar de fase VOORBEREIDING.
De kachel is in de fabriek ingesteld in de modus TEMPERATURE SET, met vermogen 5.

VOORBEREIDING

Tijdens de fase voor voorbereiding stabiliseert de kachel door de verbranding geleidelijk te verhogen, om vervolgens de ventilatie in te schakelen en over te gaan naar WERKING

WERKING IN MODUS MANUAL

Tijdens de fase van de werking bereikt de kachel het door de gebruiker ingestelde VERMOGEN en wordt de omgeving verwarmd met gebruik van de door de gebruiker ingestelde VENTILATIE.

REGELING IN MODUS SET TEMPERATUUR

Door middel van deze modus kan, met gebruik van de SET THERMOSTAAT, de omgevingstemperatuur worden ingesteld.
De regeling gebeurt door middel van de toetsen 2 en 3, tussen 7 en 37°C.
Wanneer de waarde tussen 07°C-37°C ligt, controleert de kachel de omgevingstemperatuur door middel van een sonde aan boord van de machine.
Zie paragraaf MODUS voor meer informatie.

MODUS AUX

In geval de MODUS AUX wordt gekozen, wordt de temperatuurregeling toevertrouwd aan het contact van de extra thermostaat en wordt de in de afstandsbediening geïntegreerde thermostaat dus genegeerd.
Als het contact geopend is (voldaan), zal de kachel overgaan naar het minimale vermogen (of wordt hij uitgeschakeld als de modus STAND-BY actief is).
Wanneer het contact gesloten is (verzoek), zal de kachel altijd op het ingestelde vermogen functioneren.

REGELING SET VERMOGEN

De SET VERMOGEN heeft 5 operationele niveaus. Het vermogen kan gewijzigd worden met de toetsen 2 of 3.
Vermogen 1 = minimaal niveau - Vermogen 5 = maximaal niveau.
De wijziging wordt na het afsluiten met toets 1 opgeslagen.

UITSCHAKELING

Houd toets 1 drie seconden ingedrukt.
Na deze handeling gaat het apparaat automatisch over naar de fase voor de uitschakeling en wordt de toevoer van pellets geblokkeerd.
De motor voor de afzuiging van de rookgassen en de motor voor de ventilatie van hete lucht blijven functioneren tot de temperatuur van de kachel daalt tot onder de veiligheidsdrempel.

HERONTSTEKING

De herontsteking van de kachel is alleen mogelijk wanneer de temperatuur van de rookgassen tot onder een vooraf bepaalde drempel daalt en er een minimale veiligheidstijd verstreken is.

MODUS

Door middel van dit menu kan voor het gebruikte vermogen de werkingslogica van de machine ingesteld.
Bereik: (MANUAL, SET TEMPERATUUR, AUX)

In de modus MANUAL kan de gebruiker het afgegeven niveau van thermisch vermogen en het type VENTILATIE selecteren op basis van zijn behoeften.
De kachel zal alleen functioneren volgens de door de gebruiker geselecteerde instellingen.

In de modus SET TEMPERATUUR kan de gebruiker de gewenste temperatuur van de omgevingen, het vermogen en de te gebruiken VENTILATIE instellen.
De kachel controleert de omgevingstemperatuur door middel van een op de machine aanwezige sonde. Bij het bereiken van de ingestelde temperatuur zal de kachel het vermogen automatisch verlagen en wordt een optimaal comfort en een verminderd verbruik van pellets gewaarborgd: dit proces wordt "modulatie" genaamd.

In de modus AUX kan de gebruiker het afgegeven vermogensniveau en het type VENTILATIE selecteren.
De kachel past zijn werking aan op basis van de externe thermostaat **TA**.
Bij gesloten contact zal de kachel functioneren volgens de geselecteerde instellingen; bij geopend contact gaat de kachel over naar de modulatie bij minimaal vermogen (of wordt hij uitgeschakeld als de functie STAND-BY actief is).

PROCEDURE TOETSEN
- Druk op toets 6.
- Druk op toets 3 tot het verschijnen van MODUS en bevestig met toets 6.
- Gebruik de toetsen 4 - 5 om de gewenste MODUS in te stellen.
- Druk op toets 6 om te bevestigen en op toets 1 om via de vorige menu's terug te keren naar de uitgangsstatus.

VENTILATIE

Deze functie maakt gebruik van de ***PRO AIR SETUP***, door middel waarvan de ventilatie over 4 niveaus kan worden geregeld: UIT, QUIET, REGULAR, BOOST.

- UIT Wanneer alleen de warmte met natuurlijke convectie gebruikt moet worden, zonder de bijdrage van de ventilatoren, voor een maximaal geruisloze werking
- QUIET: De ventilatie functioneert om het akoestische comfort te optimaliseren. De ventilatoren functioneren bij een lagere snelheid.
- REGULAR: Voor het best mogelijke evenwicht tussen prestaties en comfort. Deze modus komt overeen met de fabrieksinstelling.
- BOOST: Wanneer aan de omgeving zo snel mogelijk het ingestelde thermische vermogen van het apparaat moet worden afgegeven.

PROCEDURE TOETSEN
- Druk op toets 6.
- Druk op toets 3 tot aan de weergave van VENTILATIE en bevestig met toets 6.
- Gebruik de toetsen 4-5 om de gewenste modus in te stellen.
- Druk op toets 6 om te bevestigen en op toets 1 om via de vorige menu's terug te keren naar de startstatus.

N.B.: Het apparaat is ontworpen voor een altijd veilige werking.
De wijziging van het ventilatieniveau door de gebruiker zou in bepaalde gevallen geen duidelijke gevolgen kunnen hebben voor de regeling.

	AKOESTISCH COMFORT	VERWARMINGSSNELHEID
UIT	●●●●●	●○○○○
QUIET	●●●●○	●●●○○
REGULAR	●●●○○	●●●●○
BOOST	●○○○○	●●●●●

EASY SETUP

Het volumegewicht van de pellets is de verhouding tussen het gewicht en het volume van de pellets. Deze verhouding kan wijzigen terwijl de kwaliteit van de pellets onveranderd wordt behouden. Door de functie EASY SETUP te gebruiken, heeft u de mogelijkheid de pellets te doseren door de vooringestelde waarden te verhogen of te verlagen.
Het programma van de kachel voorziet waarden van "– 3" tot "+ 3"; alle kachels worden tijdens de productie gekalibreerd op de optimale waarde 0

Mocht u een overmatige storting in de vuurpot opmerken, open dan het programma EASY SETUP en verlaag de waarde met één eenheid naar "- 1". Wacht vervolgens tot de volgende dag; wordt er geen verbetering waargenomen, dan moet de waarde verder verlaagd worden tot aan maximaal "- 3". In geval er echter meer pellets gedoseerd moeten worden, raden wij u aan om van de fabriekswaarde "0" over te gaan naar "+ 1, + 2, + 3", afhankelijk van de behoefte.

PROCEDURE TOETSEN
- Druk op toets 6.
- Druk op toets 3 tot aan het verschijnen van EASY SETUP en bevestig met toets 6.
- Gebruik de toetsen 4-5 om het bereik in te stellen.
- Druk op toets 6 om te bevestigen en op toets 1 om via de vorige menu's terug te keren naar de startstatus.

OVERMATIGE STORTING PELLETS IN DE VUURPOT			NORMALE WERKING	MATIGE STORTING PELLETS IN DE VUURPOT		
-3	-2	-1	0	+1	+2	+3
DERDE VERLAGINGSBEREIK, INDIEN DE EERSTE TWEE NIET VOLDOENDE ZIJN	TWEEDE VERLAGINGSBEREIK, INDIEN HET EERSTE NIET VOLDOENDE IS	EERSTE VERLAGINGSBEREIK (TEST GEDURENDE 1 DAG)	OPTIMALE FABRIEKSWAARDE	EERSTE VERHOGINGSBEREIK	TWEEDE VERHOGINGSBEREIK, INDIEN HET EERSTE NIET VOLDOENDE IS	DERDE VERHOGINGSBEREIK, INDIEN DE EERSTE TWEE NIET VOLDOENDE ZIJN

N.B.: Als deze kalibraties het probleem van de storting van pellets in de vuurpot niet verhelpen, wordt u verzocht contact op te nemen met het dichtstbijzijnde servicecentrum.

CHRONO

Door middel van deze functie is het mogelijk om de automatische in- en uitschakeling van de kachel te programmeren.
In de fabriek wordt de CHRONO ingesteld op gedeactiveerd.
Door middel van de chrono kunnen er binnen één dag 4 tijdzones geprogrammeerd worden, te gebruiken voor alle dagen van de week. **Binnen elke tijdzone kunnen de tijden voor in- en uitschakeling, de dagen van gebruik van de geprogrammeerde tijdzone, de gewenste temperatuur (bij gebruik van de modus** SET TEMPERATUUR**) en de set vermogen worden ingesteld. De instelling van de huidige dag en tijd is essentieel voor de goede werking van de chrono.**

Aanbevelingen
Voorafgaand aan het gebruik van de functie chrono moeten de huidige dag en tijd worden ingesteld. Controleer dus of de stappen van paragraaf "DATUM/TIJD**" zijn uitgevoerd. Om ervoor te zorgen dat de functie chrono functioneert, moet de functie niet alleen geprogrammeerd maar ook geactiveerd worden. De 4 tijdzones kunnen elkaar overlappen door middel van de instelling van de tijden voor in- en uitschakeling. Op deze manier wordt een combinatie van tijdstippen verkregen waarvoor verschillende temperaturen en vermogens kunnen worden ingesteld, zonder de bedrijfsstatus van de kachel te beïnvloeden.**
N.B.: wanneer er sprake is van overlappende tijdzones, zal het product ingeschakeld blijven tot aan de laatste uitschakeltijd.

ACTIVERING

Hiermee kunnen de chrono en de verschillende tijdzones van de kachel in- en uitgeschakeld worden.

PROCEDURE TOETSEN
- Druk op toets 6.
- Druk op toets 3 tot aan het verschijnen van CHRONO en bevestig met toets 6.
- Bevestig de ACTIVERING met toets 6.
- Gebruik de toetsen 4-5 voor activering (ON) of deactivering (OFF)
- Druk op toets 6 om te bevestigen en op toets 1 om via de vorige menu's terug te keren naar de startstatus.

MODUS CHRONO

Om te selecteren bij welke MODUS de kachel in de ingestelde chrono-zones wordt geactiveerd, met de keuze onder: MANUAL, SET TEMPERATUUR,AUX

PROCEDURE TOETSEN
- Druk op toets 6.
- Druk op toets 3 tot aan het verschijnen van CHRONO en bevestig met toets 6.
- Druk op toets 3 tot het verschijnen van MODUS en bevestig met toets 6.
- Gebruik de toetsen 4-5 om de gewenste modus in te stellen.
- Druk op toets 6 om te bevestigen en op toets 1 om via de vorige menu's terug te keren naar de startstatus.

PRG 1-4

Met PRG X kan de tijd voor in- en uitschakeling worden ingesteld, naast de dagen van gebruik van de geprogrammeerde tijdzone, de temperatuur en ook het gewenste vermogen. De instelling van de huidige dag en tijd is essentieel voor de goede werking van de chrono.

PROCEDURE TOETSEN

- Druk op toets 6.
- Druk op toets 3 tot aan het verschijnen van CHRONO en bevestig met toets 6.
- Druk op toets 3 tot het verschijnen van PRG 1-4 en bevestig met toets 6.
- Gebruik de toetsen 4 - 5 om de voorkeuren in te stellen.
- Druk op toets 6 om te bevestigen en op toets 1 om via de vorige menu's terug te keren naar de startstatus.

CHRONO	>	ACTIVERING	>	PRG 1	*AAN/UIT*	*Activering/deactivering van PRG 1*
		v		PRG 2	*AAN/UIT*	*Activering/deactivering van PRG 2*
		v		PRG 3	*AAN/UIT*	*Activering/deactivering van PRG 3*
		v		PRG 4	*AAN/UIT*	*Activering/deactivering van PRG 4*
		v				
		MODUS CHRONO	>	MANUAL/ SET TEMPERATUUR / AUX	-	*Set modus Chrono*
		v				
		PRG1	>	START PRG1	*UIT-00:00-23:50*	*Tijd inschakeling PRG1*
		v		STOP PRG1	*UIT-00:00-23:50*	*Tijd uitschakeling PRG1*
		v		MAANDAG...ZONDAG	*AAN/UIT*	*Activering/deactivering van de dagen van PRG1*
		v		*SET PRG1	*07- 37 °C*	*SET THERMOSTAAT PRG1*
		v		VERMOGEN PRG1	*1-5*	*SET VERMOGEN PRG1*
		v				
		PRG2	>	START PRG2	*UIT-00:00-23:50*	*Tijd inschakeling PRG2*
		v		STOP PRG2	*UIT-00:00-23:50*	*Tijd uitschakeling PRG2*
		v		MAANDAG...ZONDAG	*AAN/UIT*	*Activering/deactivering van de dagen van PRG2*
		v		*SET PRG2	*07- 37 °C*	*SET THERMOSTAAT PRG2*
		v		VERMOGEN PRG2	*1-5*	*SET VERMOGEN PRG2*
		v				
		PRG3	>	START PRG3	*UIT-00:00-23:50*	*Tijd inschakeling PRG3*
		v		STOP PRG3	*UIT-00:00-23:50*	*Tijd uitschakeling PRG3*
		v		MAANDAG...ZONDAG	*AAN/UIT*	*Activering/deactivering van de dagen van PRG3*
		v		*SET PRG3	*07- 37 °C*	*SET THERMOSTAAT PRG3*
		v		VERMOGEN PRG3	*1-5*	*SET VERMOGEN PRG3*
		v				
		PRG4	>	START PRG4	*UIT-00:00-23:50*	*Tijd inschakeling PRG4*
				STOP PRG4	*UIT-00:00-23:50*	*Tijd uitschakeling PRG4*
				MAANDAG...ZONDAG	*AAN/UIT*	*Activering/deactivering van de dagen van PRG4*
				*SET PRG4	*07- 37 °C*	*SET THERMOSTAAT PRG4*
** Alleen met modus AUTOMATIC*				VERMOGEN PRG4	*1-5*	*SET VERMOGEN PRG4*

WANNEER DE WEEKPROGRAMMERING ACTIEF IS, WORDT OP HET DISPLAY VAN DE AFSTANDSBEDIENING HET HIERNAAST AFGEBEELDE PICTOGRAM WEERGEGEVEN

VOORBEELD TIJDZONE CHRONO

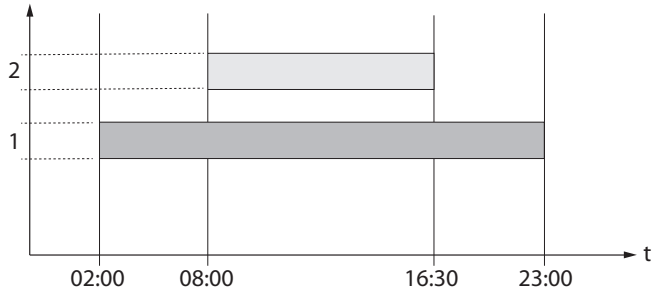

MANUAL

Vermogen

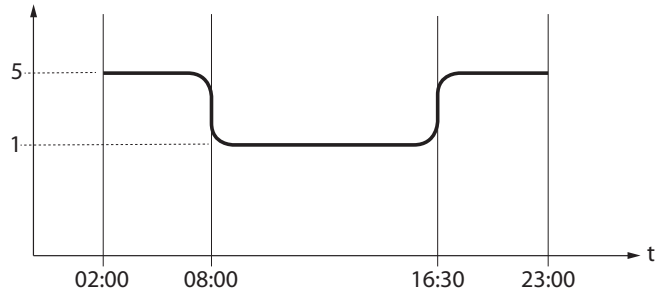

	Tijdzone 1	Start 02:00 Stop 23:00	Vermogen 5
	Tijdzone 2	Start 08:00 Stop 16:30	Vermogen 1
	Regeling kachel		

SET TEMPERATUUR

Vermogen

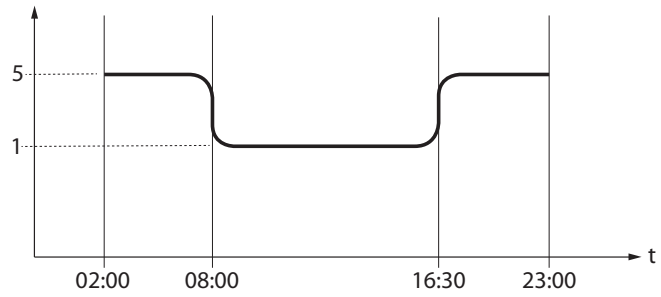

Set thermostaat

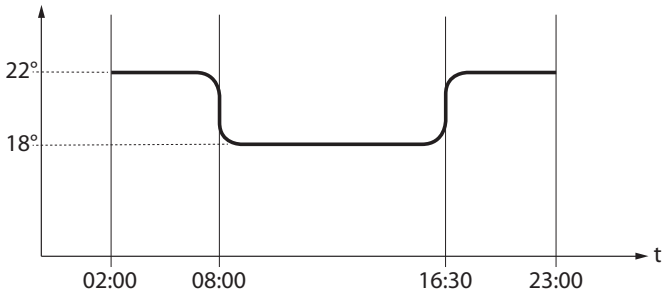

	Tijdzone 1	Start 02:00 - Stop 23:00	Vermogen 5 - set temp 22°C
	Tijdzone 2	Start 08:00 - Stop 16:30	Vermogen 1 - set temp 18°C
	Regeling kachel		

AUX

Vermogen

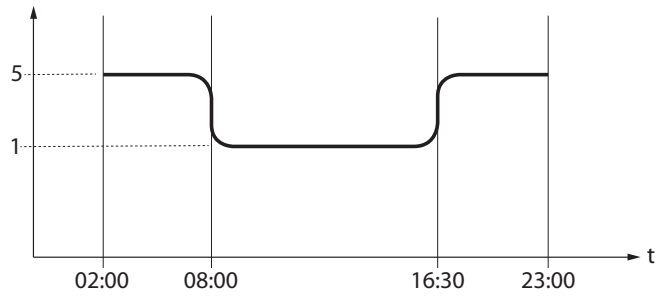

	Tijdzone 1	Start 02:00 Stop 23:00	Vermogen 5
	Tijdzone 2	Start 08:00 Stop 16:30	Vermogen 1
	Regeling kachel bij gesloten contact TA		

INSTELLINGEN

- **DATUM-TIJD**
- **TAAL**
- **GRADEN**

ZIE HOOFDSTUK: INSTELLINGEN EERSTE ONTSTEKING

DISPLAY

Door middel van dit menu kan de helderheid van het display worden aangepast. De mogelijke waarden zijn UIT en van 1 tot 20. Bij de instelling op UIT heeft de achtergrondverlichting van het display de maximale helderheid, en wordt het na een vertraging van 60 seconden uitgeschakeld.
De achtergrondverlichting gaat branden wanneer er gedrukt wordt op een toets of wanneer de kachel in alarmtoestand is.

PROCEDURE TOETSEN
- Druk op toets 6.
- Druk op toets 3 tot aan het verschijnen van INSTELLINGEN en bevestig met toets 6.
- Blijf drukken op toets 3 tot het verschijnen van DISPLAY en bevestig met toets 6.
- Gebruik de toetsen 4-5 voor het instellen van de gewenste helderheid.
- Druk op toets 6 om te bevestigen en op toets 1 om via de vorige menu's terug te keren naar de startstatus.

STAND-BY

De functie STAND-BY wordt gebruikt als u de kachel onmiddellijk wenst uit te schakelen in plaats van een modulatie van het vermogen.

PROCEDURE TOETSEN
- Druk op toets 6.
- Druk op toets 3 tot aan het verschijnen van INSTELLINGEN en bevestig met toets 6.
- Blijf drukken op toets 3 tot het verschijnen van STAND-BY en bevestig met toets 6.
- Gebruik de toetsen 4-5 voor de inschakeling (**AAN**) / uitschakeling (**UIT**).
- Druk op toets 6 om te bevestigen en op toets 1 om via de vorige menu's terug te keren naar de startstatus.

FUNCTIE STAND-BY INGESTELD OP AAN

Als de functie STAND-BY geactiveerd is (AAN) en de omgevingstemperatuur de waarde van SET THERMOSTAAT + DELTA T OFF overschrijdt, dan zal de kachel na een in de fabriek ingestelde vertraging overgaan naar de uitschakeling en STAND-BY weergegeven.
Als de omgevingstemperatuur lager is dan SET THERMOSTAAT - DELTA T ON, zal de kachel, na een eventuele tijd voor afkoeling, weer inschakelen.

FUNCTIE STAND-BY INGESTELD OP UIT (FABRIEKSINSTELLING)

In geval de functie STAND-BY niet actief is (UIT), zal de kachel, bij het overschrijden van de ingestelde omgevingstemperatuur, overgaan naar het minimum, moduleren en de melding MODULATIE weergeven. Wanneer de omgevingstemperatuur lager is dan SET THERMOSTAAT, zal de kachel de werking hervatten met het ingestelde vermogen en de melding WERKING weergeven.

WERKING MET EXTRA THERMOSTAAT (OPTIONEEL)

FUNCTIE STAND-BY INGESTELD OP UIT (FABRIEKSINSTELLING)

In geval de functie STAND-BY niet actief is (UIT) en de kachel de op de extra thermostaat ingestelde omgevingstemperatuur overschrijdt (geopend contact), gaat hij over naar het minimum en wordt MODULATIE weergegeven. Wanneer de omgevingstemperatuur lager is dan de op de extra thermostaat ingestelde set (gesloten contact), hervat de kachel de werking met het ingestelde vermogen en wordt WERKING weergegeven.

FUNCTIE STAND-BY INGESTELD OP AAN

Wanneer de functie STAND-BY actief is (AAN) zal de kachel, bij het bereiken van de op de extra thermostaat ingestelde omgevingstemperatuur (geopend contact), na een in de fabriek ingestelde vertraging overgaan tot de uitschakeling en wordt het opschrift STAND - BY weergegeven. Wanneer de omgevingstemperatuur lager is dan de set ingesteld op de extra thermostaat (gesloten contact) en na een eventuele tijd voor afkoeling, zal de kachel weer inschakelen.

STEL VOOR EEN CORRECTE WERKING IN OP AUX.
> ZIE HOOFDSTUK INSTALLATIE EXTRA THERMOSTAAT

DELTA T

Dit is de functie voor de instelling van de drempelwaarden van de hysterese voor ontsteking (DELTA T ON) en voor de uitschakeling (DELTA T OFF), gebruikt als interval voor de regeling van de omgevingstemperatuur in het geval deze niet door een externe thermostaat wordt beheerd.
De mogelijke waarden voor de *DELTA T* variëren tussen: *0.5 - 5°C*

PROCEDURE TOETSEN
- Druk op toets 6.
- Druk op toets 3 tot aan het verschijnen van SETTINGS (INSTELLINGEN) en bevestig met toets 6
- Druk op toets 3 tot het verschijnen van DELTA T en bevestig met toets 6.
- Gebruik de toetsen 4-5 om de gewenste waarde in te stellen.
- Druk op toets 6 om te bevestigen en op toets 1 om via de vorige menu's terug te keren naar de startstatus.

EERSTE LADING

Met deze functie is het mogelijk om de schroef te vullen en dus de fase van de eerste ontsteking van de kachel, of de ontsteking nadat het pelletreservoir is leeggeraakt, te bevorderen. Controleer, op de afgekoelde kachel in de status "UIT", of het reservoir gevuld is met pellets, activeer de functie EERSTE LADING en bevestig met OK.

Om de continue lading te onderbreken, is het voldoende om toets 1 gedurende 3 seconden ingedrukt te houden.

PROCEDURE TOETSEN
- Druk op toets 6.
- Druk op toets 3 tot aan het verschijnen van INSTELLINGEN en bevestig met toets 6.
- Blijf drukken op toets 3 tot het verschijnen van EERSTE LADING en bevestig met toets 6.
- Gebruik de toetsen 4-5 om te activeren "AAN" / te deactiveren "UIT"
- Druk herhaaldelijk op toets 1 om te bevestigen en het menu af te sluiten.

GEWONE REINIGING

Door middel van deze functie wordt de normale reiniging van de verbrandingskamer bevorderd, door de rookgasventilator te activeren.
Activeer bij afgekoelde kachel, in de status "UIT", de functie GEWONE REINIGING.
Het bericht "GEWONE REINIGING - REINIGING UITVOEREN" verschijnt.
Open de branddeur en reinig de verbrandingskamer met behulp van de bijgeleverde pook.
Sluit de deur nadat de reiniging is voltooid, en sluit de functie af.

PROCEDURE TOETSEN
- Druk op toets 6
- Druk op toets 3, tot de weergave van INSTELLINGEN en bevestig met toets 6.
- Blijf drukken op toets 3 tot de weergave van GEWONE REINIGING en bevestig met toets 6.
- Reinig de verbrandingskamer met de bijgeleverde pook.
- Druk op toets 1 om af te sluiten en wacht tot het hoofdscherm weer verschijnt.

RESET

Hiermee kunnen alle door de gebruiker aanpasbare waarden worden teruggesteld naar de fabrieksinstellingen.

PROCEDURE TOETSEN
- Druk op toets 6.
- Druk op toets 3 tot aan het verschijnen van INSTELLINGEN en bevestig met toets 6.
- Blijf drukken op toets 3 tot het verschijnen van RESET en bevestig met toets 6.
- Gebruik de toetsen 4-5 om te activeren "AAN" / te deactiveren "UIT"
- Druk herhaaldelijk op toets 1 om te bevestigen en het menu af te sluiten.

WIFI

Het display kan via de wifi-technologie verbinding maken met het wereldwijde internetnetwerk.
De volledige interface van de functie Wifi is opgenomen onder het menu Instellingen -> Wifi
De configuratie moet gebeuren door middel van de app Total Control 3.0, die in Play Store of Apple Store gedownload kan worden.
https://www.lanordica-extraflame.com

3.0

- RESET

Hiermee kan de wifi gereset worden naar de fabrieksinstellingen

PROCEDURE TOETSEN
- Druk op toets 6.
- Druk op toets 3 tot aan het verschijnen van INSTELLINGEN en bevestig met toets 6.
- Blijf drukken op toets 3 tot het verschijnen van **WIFI** en bevestig met toets 6.
- Druk op toets 3 tot het verschijnen van RESET en druk op toets 6.
- Gebruik de toetsen 4-5 voor de selectie van de start van de reset "AAN" / "UIT" en druk op toets 6 om te bevestigen.
- Druk herhaaldelijk op toets 1 om het menu af te sluiten.

- WPS

Door middel van de instelling kan de wifimodule worden verbonden met de router thuis, zonder dat er een wachtwoord ingevoerd hoeft te worden. Voor een correcte werking moet het product echter in ieder geval geregistreerd worden door middel van de app Total Control 3.0. Na de activering van de WPS blijft de wifimodule in afwachting van de ontvangst van de wificonfiguratie, rechtstreeks van de router van de woning. De router, die deze functie moet ondersteunen, heeft meestal een toets met het opschrift WPS die ingedrukt moet worden.

PROCEDURE TOETSEN
- Druk op toets 6.
- Druk op toets 3 tot aan het verschijnen van INSTELLINGEN en bevestig met toets 6.
- Blijf drukken op toets 3 tot het verschijnen van **WIFI** en bevestig met toets 6.
- Druk op toets 3 tot het verschijnen van WPS en druk op toets 6.
- Gebruik de toetsen 4-5 voor de selectie van de start van de reset "AAN" / "UIT" en druk op toets 6 om te bevestigen.
- Druk herhaaldelijk op toets 1 om het menu af te sluiten.

- INFO

Dit menu bevat drie informatie-items met betrekking tot de werking van de wifi.

Voor de instelling: OK > *INSTELLINGEN* > *WIFI* > *INFO*

PROCEDURE TOETSEN
- Druk op toets 6.
- Druk op toets 3 tot aan het verschijnen van INSTELLINGEN en bevestig met toets 6.
- Blijf drukken op toets 3 tot het verschijnen van **WIFI** en bevestig met toets 6.
- Druk op toets 3 tot het verschijnen van INFO en druk op toets 6.

- MAC: Unieke identificatiecode wifi
- STATUS: Status van de wifimodule, kan de volgende waarden hebben:
  - SERIAL KO : geen communicatie tussen de wifimodule en de besturingskaart van de kachel
  - LOSGEKOPPELD: De wifimodule is niet geconfigureerd voor de internetverbinding
  - STATION OK: De wifimodule is verbonden met de router thuis, maar heeft geen toegang tot de cloud (bijv. geen internetverbinding, problemen door een firewall)
  - CLOUD OK: De wifimodule is verbonden met de cloud

Ook wordt het nummer van de firmwareversie van de wifimodule aangegeven.
- VERSIE: aanduiding van de naam van de firmwareversie van de wifimodule.
- RSSI: Intensiteit van het wifisignaal, wanneer deze correct met een access point is verbonden

De RSSI-waarde is uitgedrukt in decibel (dB), als een negatief cijfer, meestal tussen -60dB (uitstekend signaal) en -85dB (uiterst slecht signaal). In geval van een slecht signaal wordt aangeraden een wifiversterker aan te schaffen om connectiviteitsproblemen te voorkomen

WERKING EN OPLOSSINGEN

Het pictogram "WIFI" op het hoofdscherm van het display geeft de status van de werking van de wifiverbinding van de kachel aan
Hieronder volgt een tabel waarin wordt aangegeven hoe de verstrekte informatie geïnterpreteerd moet worden, en de toe te passen

PICTOGRAM STATUS WIFI	BETEKENIS	OPLOSSING
Pictogram "**WIFI**" niet aanwezig	Module uitgeschakeld	Controleer de stroomvoorziening van de kachel Neem contact op met de technische dienst
Pictogram "**WIFI**" knippert	Verbinding wordt tot stand gebracht *De module probeert de verbinding met het geselecteerde huishoudelijke netwerk tot stand te brengen.*	De module kan maximaal een minuut nodig hebben om verbinding te maken; mocht het probleem aanhouden, verricht dan een reset en configureer het product opnieuw
Pictogram "**WIFI**" aanwezig en brandt	Het product is verbonden met de server	-

EASY CONTROL

Door middel van deze functie kunnen twee waarden worden ingesteld:

- **UIT** (gedeactiveerd - fabriekswaarde)
- **AAN** (geactiveerd)

De activering (EASY CONTROL = AAN) wordt aangeraden wanneer er te veel verbrandingsresten worden gevormd en in geval van condensvorming in het rookkanaal tijdens de werking bij laag vermogen (zie hoofdstuk ROOKGASAFVOER).

Let op! Aangeraden wordt om de functie EASY CONTROL te activeren onder toezicht van een gekwalificeerde technicus.

PROCEDURE TOETSEN
- Druk op toets 6.
- Druk op toets 3 tot aan het verschijnen van INSTELLINGEN en bevestig met toets 6.
- Blijf drukken op toets 3 tot het verschijnen van **EASY CONTROL** en bevestig met toets 6.
- Gebruik de toetsen 4-5 om te activeren "AAN" / te deactiveren "UIT"
- Druk herhaaldelijk op toets 1 om te bevestigen en het menu af te sluiten.

EXTRA FUNCTIES

INSTALLATIE EXTRA THERMOSTAAT (OPTIONEEL)

Het apparaat beschikt over de mogelijkheid de omgevingstemperatuur te controleren door middel van een extra thermostaat (optioneel). Na de inschakeling (met druk op toets 6 of door middel van de chronomodus) zal de kachel werken om de met de thermostaat ingestelde set te bereiken en wordt WERKING (gesloten contact) weergegeven. De standaard voorziene omgevingssonde wordt automatisch genegeerd. Bij het bereiken van de op de thermostaat ingestelde temperatuur (gesloten contact) zal de kachel overgaan naar het minimum en MODULATIE WEERGEVEN.

PROCEDURE TOETSEN

- Er is een mechanische of digitale thermostaat vereist, met ingang van het type "normaal open".
- Verwijder de stekker uit het stopcontact.
- Verwijs naar de afbeelding hiernaast en verbind de twee kabeltjes van de thermostaat (schoon contact - geen 230 V!).
- Schakel de kachel opnieuw in.
- Stel de SET MODUS in op AUX.

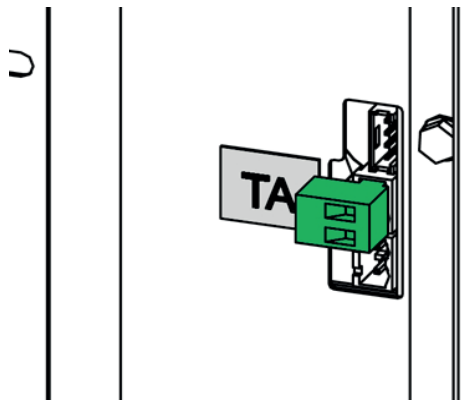

OPGELET: DE KLEM WORDT BIJGELEVERD IN HET ZAKJE IN DE KACHEL.

DE INSTALLATIE MOET WORDEN UITGEVOERD DOOR GEKWALIFICEERD PERSONEEL EN/OF DE TECHNISCHE DIENST VAN DE FABRIKANT

VERTRAAGDE UITSCHAKELING

Het apparaat biedt de mogelijkheid voor een vertraagde uitschakeling met een programmeerbare tijd. Bijvoorbeeld: wanneer het 20:00 is en de vertraagde uitschakeling is ingesteld op 1 uur, dan zal de kachel om 21:00 automatisch uitschakelen.

Door de combinatie van de toetsen 2 + 4 lang ingedrukt te houden, wordt het scherm "VERTRAAGDE UITSCHAKELING" geopend *(*deze instelling kan uitsluitend ingesteld worden met de machine in VOORBEREIDING of WERKING*)*.
Door middel van de toetsen 4 en 5 kan het aantal uren waarna de kachel zelfstandig overgaat naar de eindreiniging verhoogd/verlaagd worden.
De uren kunnen worden ingesteld op UIT en van 1 tot 9.
Druk op P6 om te bevestigen en terug te keren naar het scherm Home.

1 uur na ingestelde uitschakeling, wordt de resterende tijd van de functioneren weergegeven door om de minuut "uitschakeling over" en de waarde "UREN xx:xx" te tonen.

TOETSENBLOKKERING

Met deze functie kunnen de toetsen van het display geblokkeerd worden (zoals bijvoorbeeld voor mobiele telefoons).
Bij actieve functie verschijnt bij elke druk op een toets het opschrift "TOETSEN GEBLOKKEERD"

Druk, om de toetsen te vergrendelen, gelijktijdig op de toetsen 1 en 5, tot de weergave van: "TOETSEN GEBLOKKEERD"
Druk, om de toetsen te ontgrendelen, gelijktijdig op de toetsen 1 en 5, tot de weergave van: "TOETSEN VRIJ"

NEEM VOOR INFORMATIE OVER HET DICHTSTBIJZIJNDE SERVICECENTRUM CONTACT OP MET UW DEALER OF RAADPLEEG DE WEBSITE: WWW.LANORDICA-EXTRAFLAME.COM

REINIGING EN ONDERHOUD

VOER DE AANWIJZINGEN ALTIJD ONDER MAXIMAAL VEILIGE OMSTANDIGHEDEN UIT!

- Zorg ervoor dat de stekker van de voedingskabel uit het stopcontact verwijderd is omdat de generator geprogrammeerd zou kunnen zijn voor de inschakeling.
- Zorg ervoor dat de generator volledig is afgekoeld.
- Controleer of de as volledig is afgekoeld.
- Zorg voor een goede luchtverversing van de omgeving tijdens de reiniging van het product.
- Een onvoldoende reiniging doet afbreuk aan de goede werking en de veiligheid!

ONDERHOUD

Voor een correcte werking moet op de generator ten minste eenmaal per jaar gewoon onderhoud worden uitgevoerd door een erkende technicus.
De periodieke handelingen voor controle en onderhoud moeten door gespecialiseerde en erkende technici worden uitgevoerd, die handelen volgens de geldende regelgeving en de aanwijzingen van deze handleiding voor gebruik en onderhoud.

ROOKGASSEN AFKOMSTIG VAN VERSTOPTE SCHOORSTENEN ZIJN GEVAARLIJK !!
HOUD DE SCHOORSTEEN EN HET ROOKKANAAL VRIJ EN SCHOON, ZOALS AANGEGEVEN IN DE INSTRUCTIES.
LAAT HET SYSTEEM VOOR DE AFVOER VAN DE ROOKGASSEN JAARLIJKS REINIGEN, EVENALS DE ROOKKANALEN, DE T-STUKKEN, DE INSPECTIEDOPPEN, DE BOCHTSTUKKEN - INDIEN AANWEZIG - EN DE EVENTUELE HORIZONTALE STUKKEN!
DE FREQUENTIE VAN DE REINIGING VAN DE GENERATOR IS INDICATIEF! DE FREQUENTIE IS AFHANKELIJK VAN DE KWALITEIT VAN DE GEBRUIKTE PELLETS EN DE GEBRUIKSFREQUENTIE.
HET KAN GEBEUREN DAT DEZE HANDELINGEN VAKER MOETEN WORDEN UITGEVOERD

PERIODIEKE REINIGING DOOR DE GEBRUIKER

Zoals aangegeven in deze handleiding voor gebruik en onderhoud, moeten de periodieke handelingen voor reiniging met uiterste aandacht worden uitgevoerd, na het lezen van de aanwijzingen en de procedures, en met de beschreven frequentie.

REINIGING VAN DE OPPERVLAKKEN EN BEKLEDING
Gebruik voor de reiniging nooit schurende reinigingsmiddelen of agressieve producten!
De reiniging van de oppervlakken kan gebeuren nadat de generator en de bekleding volledig zijn afgekoeld. Voor het onderhoud van de oppervlakken en metalen delen is het voldoende om een met water of met water en neutrale zeep bevochtigde doek te gebruiken.
De niet-naleving van de aanwijzingen kan de oppervlakken van de generator beschadigen en de garantie doen vervallen.

REINIGING KERAMISCH GLAS
Gebruik voor de reiniging nooit schurende reinigingsmiddelen of agressieve producten!
De reiniging van het keramische glas mag alleen worden uitgevoerd wanneer het glas volledig is afgekoeld.
Gebruik voor de reiniging van het keramische glas een droge kwast en vochtig krantenpapier dat door de as is gehaald. Gebruik in geval van zeer vuil glas uitsluitend een specifiek reinigingsmiddel voor keramisch glas. Spuit een kleine hoeveelheid op een doek en reinig hiermee het keramische glas. Spuit het reinigingsmiddel, of andere vloeistoffen, niet rechtstreeks op het glas of op de pakkingen!

De niet-naleving van de aanwijzingen kan de oppervlakken van de generator beschadigen en de garantie doen vervallen

REINIGING VAN HET PELLETRESERVOIR
Wanneer het pelletreservoir volledig leeg raakt, moet de voedingskabel van de generator losgekoppeld worden en moeten de resten (stof, zaagsel, enz.) uit het lege reservoir verwijderd worden alvorens het opnieuw te vullen.

DE PAKKINGEN VAN HET PELLETRESERVOIR, DE VUURPOT EN DE VUURDEUR WAARBORGEN DE CORRECTE WERKING VAN DE KACHEL. DEZE MOETEN REGELMATIG DOOR DE GEBRUIKER GECONTROLEERD WORDEN. IN GEVAL ZE VERSLETEN OF BESCHADIGD ZIJN, MAG HET APPARAAT NIET GEBRUIKT WORDEN TOT ZE ZIJN VERVANGEN.
DEZE HANDELINGEN MOETEN UITGEVOERD WORDEN DOOR EEN ERKENDE TECHNICUS.

ALS DE VOEDINGSKABEL BESCHADIGD IS, MOET HIJ, OM IEDER RISICO TE VOORKOMEN, VERVANGEN WORDEN DOOR DE TECHNISCHE DIENST OF IN IEDER GEVAL DOOR EEN PERSOON MET EEN SOORTGELIJKE KWALIFICATIE.

VUURPOT EN VERBRANDINGSKAMER:

- Zuig in de vuurpot aanwezige resten weg
- Verwijder de volledige vuurpot uit zijn zitting;
- Zuig de as weg uit de zitting van de vuurpot, de zitting van de bougie en de verbrandingskamer.
- Maak alle gaten van de vuurpot vrij/schoon.
- Plaats de vuurpot terug in zijn zitting en duw hem tegen de wand van de vuurhaard.

OPMERKING: Gebruik een geschikte aszuiger met een specifieke houder voor de scheiding van de opgezogen as.

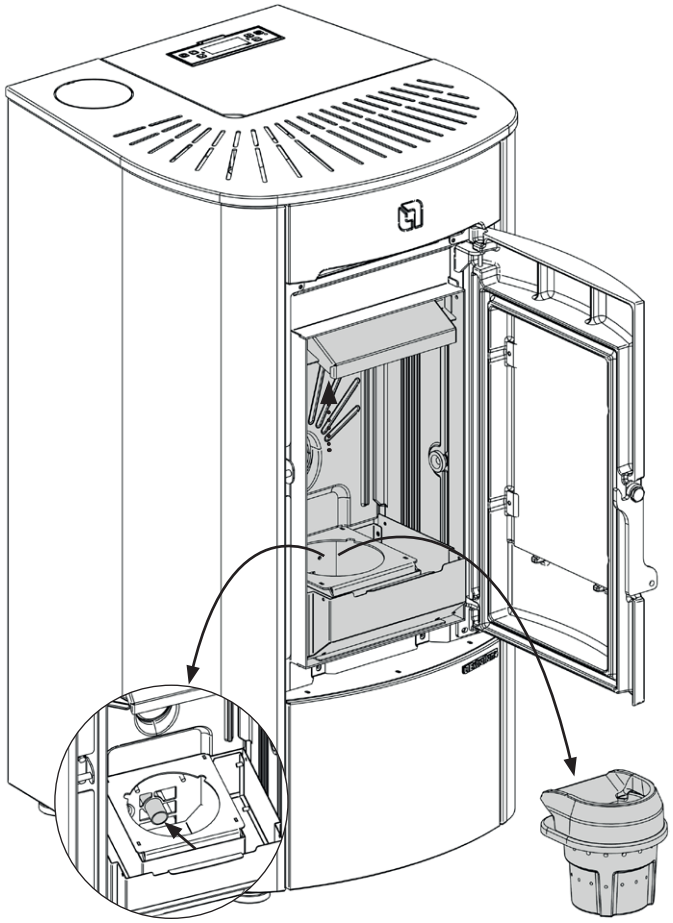

UITNEEMBARE ASLADE:

- Verwijder de aslade en ledig hem in een speciale container.

OPMERKING: Gebruik een geschikte aszuiger met een specifieke houder voor de scheiding van de opgezogen as.

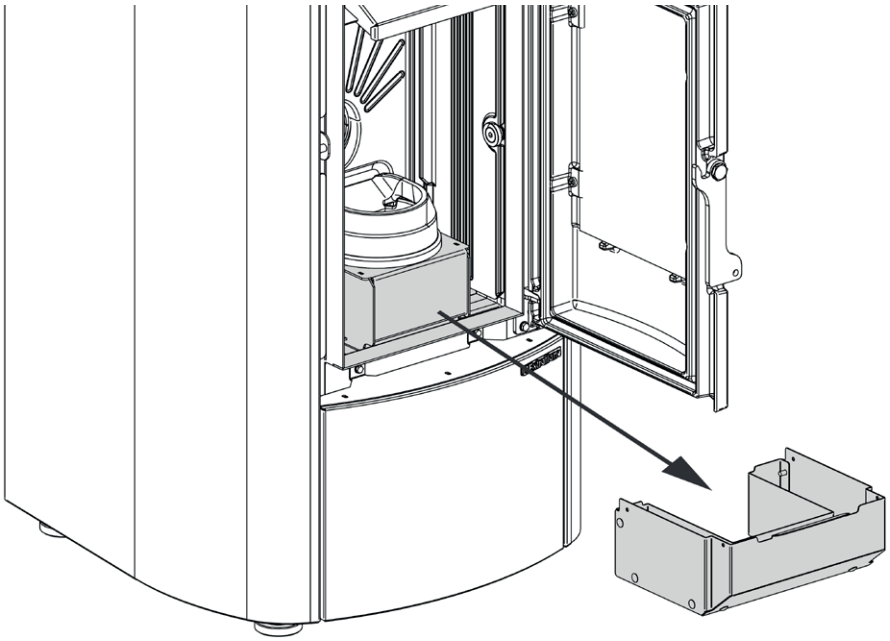

ONDERDELEN	FREQUENTIE IN DAGEN
VUURPOT (GEBRUIKER)	**1 - 2**
VERBRANDINGSKAMER (GEBRUIKER)	**5**
UITNEEMBARE ASLADE (GEBRUIKER)	**5**
T-STUK/ ROOKKANAAL (BEVOEGDE TECHNICUS)	**365**

Onder 1 dag wordt een gemiddeld gebruik van 8 uur bij nominaal vermogen verstaan.
De frequentie voor de reiniging van de aslade is afhankelijk van meerdere factoren: type pellet, vermogen van de kachel, gebruik van de kachel en type installatie.

EEN SCHONE VUURPOT GARANDEERT EEN CORRECTE WERKING!

DOOR DE VUURPOT EN ZIJN GATEN ALTIJD GOED VRIJ TE HOUDEN VAN EVENTUELE VERBRANDINGSRESTEN, WORDT VOOR LANGE TIJD EEN OPTIMALE VERBRANDING VAN DE GENERATOR GEWAARBORGD EN WORDEN EVENTUELE STORINGEN, DIE DE TUSSENKOMST VAN EEN TECHNICUS VEREISEN, VERMEDEN.

DE FUNCTIE "EASY SETUP" KAN GEBRUIKT WORDEN OM DE VERBRANDING AAN TE PASSEN AAN DE BESCHREVEN BEHOEFTEN.

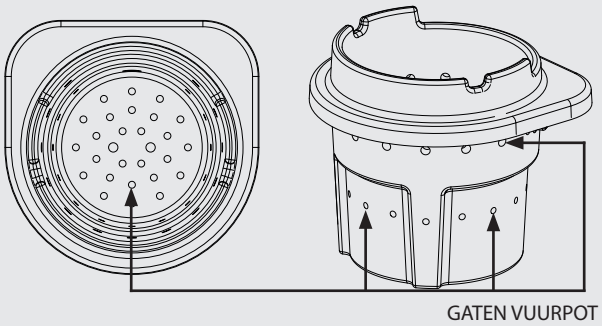

NEEM VOOR INFORMATIE OVER HET DICHTSTBIJZIJNDE SERVICECENTRUM CONTACT OP MET UW DEALER OF RAADPLEEG DE WEBSITE: WWW.LANORDICA-EXTRAFLAME.COM

GEWOON ONDERHOUD UITGEVOERD DOOR ERKENDE TECHNICI

Het gewone onderhoud moet ten minste eenmaal per jaar worden uitgevoerd.
Aangezien de generator als vaste brandstof pellets gebruikt, is een jaarlijkse gewone onderhoudsbeurt vereist die moet worden uitgevoerd door een **erkende technicus, met gebruik van uitsluitend originele reserveonderdelen**.
De niet-naleving kan afbreuk doen aan de veiligheid van het apparaat en kan het recht op de garantievoorwaarden doen vervallen.
Door de in deze handleiding voor gebruik en onderhoud beschreven frequentie voor de reiniging door de gebruiker in acht te nemen, wordt in de tijd een correcte verbranding van de generator gegarandeerd en worden eventuele storingen en/of defecten, die frequentere tussenkomst van de technicus zouden vereisen, voorkomen. De verzoeken voor de ingrepen voor gewoon onderhoud vallen niet onder de garantie van het product.

PAKKINGEN: DEKSEL PELLETRESERVOIR, DEUR, ASLADE EN VUURPOT, CONTROLE ROOKGASTRAJECT

De pakkingen garanderen de hermetische afsluiting van de kachel en diens goede werking.
Deze moeten regelmatig door de gebruiker gecontroleerd worden. In geval ze versleten of beschadigd zijn, mag het apparaat niet gebruikt worden tot ze zijn vervangen.
Deze handelingen moeten uitgevoerd worden door een erkende technicus.

AANSLUITING OP DE SCHOORSTEEN

Het kanaal dat naar de schoorsteen leidt, moet jaarlijks, of wanneer nodig, schoongezogen worden. In geval er horizontale trajecten zijn, moet ervoor gezorgd worden dat de resten verwijderd worden voordat deze de doorgang van de rookgassen belemmeren.

BUITENWERKINGSTELLING (EINDE SEIZOEN)

Aan het einde van ieder seizoen wordt aangeraden om, alvorens de kachel uit te schakelen, het pelletreservoir volledig te ledigen en om eventuele resten van pellets en stof uit het reservoir op te zuigen met een stofzuiger.
Het gewone onderhoud moet ten minste eenmaal per jaar worden uitgevoerd.

NEEM VOOR INFORMATIE OVER HET DICHTSTBIJZIJNDE SERVICECENTRUM CONTACT OP MET UW DEALER OF RAADPLEEG DE WEBSITE: WWW.LANORDICA-EXTRAFLAME.COM

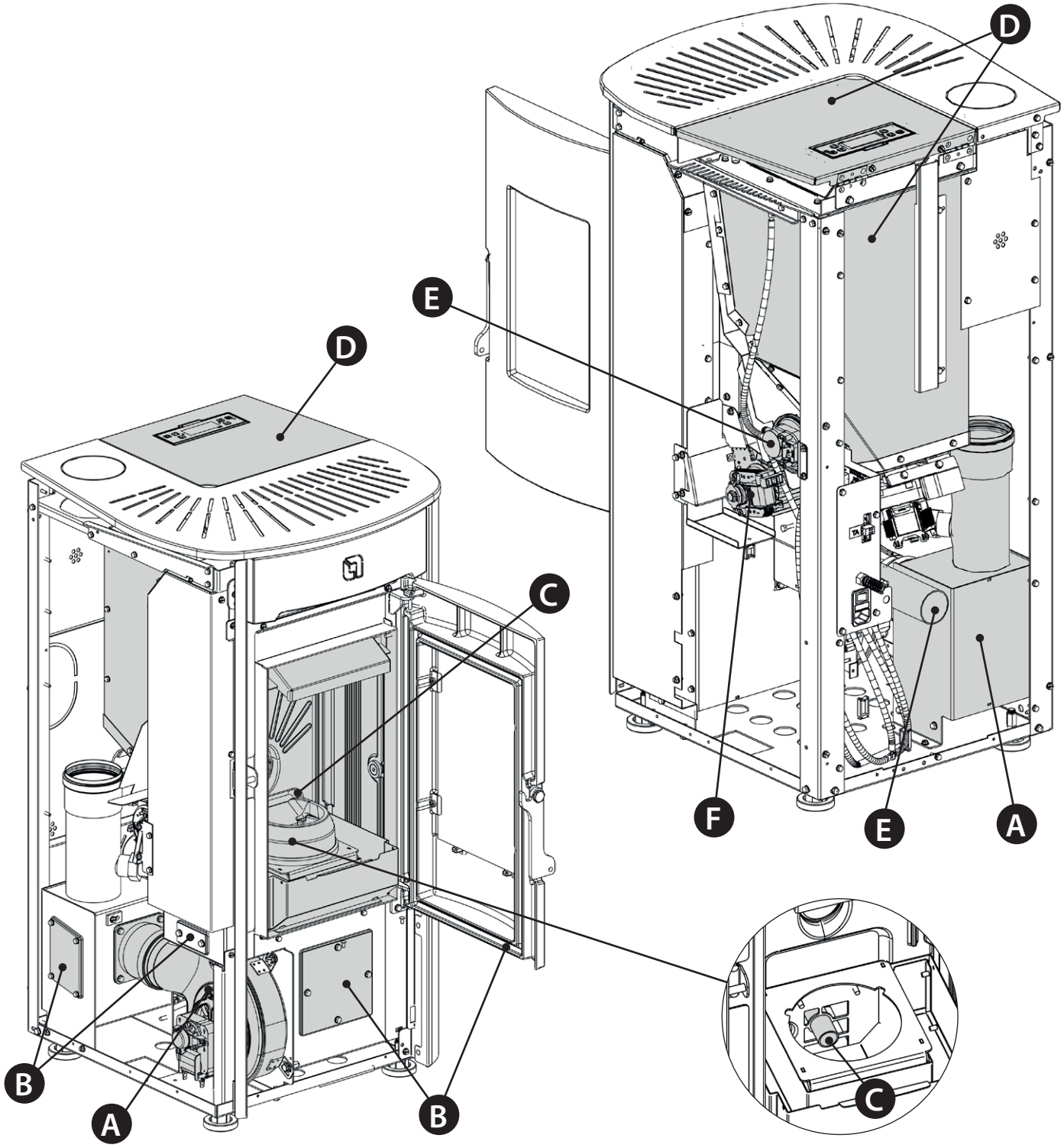

DE AFBEELDINGEN ZIJN LOUTER INDICATIEF.

A	Motor rookgassen (demontage en reiniging rookgassenkanaal en "T"-stuk), nieuwe pakking op de voorziene punten
B	Pakkingen, pelletreservoir, inspectieluikjes, aslade en deur (vervangen waar voorzien silicone aanbrengen)
C	Verbrandingskamer & warmtewisselaar (volledige reiniging) inclusief de reiniging van de zitting van de bougie
D	Reservoir (volledige lediging en reiniging)
E	Controle luchtinlaatleiding en controle/reiniging mechanische drukregelaar
F	Demontage ventilator omgevingslucht en verwijdering stof en eventuele pelletresten.

WEERGAVEN

DISPLAY	REDEN
UIT	Generator uitgeschakeld
START	De startfase wordt uitgevoerd
LADEN PELLETS	De continue lading van de pallets tijdens de ontsteking wordt uitgevoerd
ONTSTEKING	De fase voor ontsteking wordt uitgevoerd
VOORBEREIDING	De fase voor voorbereiding wordt uitgevoerd
WERKING	De fase van de normale werking is bezig
MODULATIE	De generator werkt op het minimum
EINDREINIGING	De eindreiniging is bezig
STAND-BY	Generator uitgeschakeld in afwachting van een nieuwe ontsteking door de thermostaat.
WACHTEN KOELING	Er is een poging gemaakt om de kachel opnieuw te ontsteken terwijl de generator net werd uitgeschakeld. Wanneer de generator een uitschakeling uitvoert, moet gewacht worden op de volledige uitschakeling van de motor rookgassen en moet vervolgens de vuurpot gereinigd worden. Pas nadat deze handelingen zijn uitgevoerd, is het mogelijk om de generator weer in te schakelen.
WACHTEN BLACK-OUT	De generator is aan het afkoelen na een stroomuitval. Na het voltooien van de koeling wordt de generator automatisch opnieuw ingeschakeld
*AUTO BLAZEN	De automatische ventilatie is actief
SLUIT DEUR	Deze melding geeft aan dat er 60 seconden beschikbaar zijn voor het sluiten van de deur en het pelletreservoir. Na het verstrijken van de 60 seconden wordt, tijdens de fase van ontsteking, het alarm "**ALARM ONDERDRUK**" geactiveerd; tijdens de normale werking gaat de kachel over naar "**WACHTEN KOELING**" om vervolgens bij het herstel van de omstandigheden (afgekoelde kachel, enz.) de werking automatisch te hervatten.
SLUIT RESERVOIR	
MIN DELTA-P	Het apparaat detecteert abnormale omstandigheden van de stromen van verbrandingslucht of rookgasafvoer.
AIR ZONE CONTROL	Deze signalering, zichtbaar tijdens de fase WERKING, geeft aan dat het apparaat van de verdeling van de warme lucht optimaliseert tussen de omgeving van installatie en de omgeving van de kanalisatie.

ALARMEN

DISPLAY	BETEKENIS	OPLOSSING
⚠	Duidt op de aanwezigheid van een alarm.	Aan: geeft aan dat er een alarm is Het alarm kan gereset worden, alleen als de motor van de rookgassen is gestopt en er 15 minuten na de weergave van het alarm zijn verstreken, door de toets AAN/UIT gedurende 3 seconden ingedrukt te houden.
DEFECT ROOKGASEXTRACTOR	Defect motor rookgassen	Neem contact op met het servicecentrum
SONDE ROOKGASSEN	Defect sonde rookgassen.	Neem contact op met het servicecentrum
ROOKGASSEN MAX TEMP	Hoge temperatuur rookgassen	Controleer de lading pellets (zie "**EASY SETUP**"), indien het probleem niet verholpen wordt, contact opnemen met de erkende technicus.
GEEN ONTSTEKING	Het pelletreservoir is leeg. Onjuiste kalibratie lading pellets. *Voelers thermostaat ingegrepen.	Controleer of het reservoir wel of geen pellets bevat. Regel de pellettoevoer (zie "**EASY SETUP**"). Controleer de procedures beschreven in het hoofdstuk "**ONTSTEKING**". *Controleer de voelerthermostaten (zie hoofdstuk Resetten)
GEEN VLAM	Het pelletreservoir is leeg. Er worden te weinig pellets geladen. De reductiemotor laadt geen pellets.	Controleer of het reservoir wel of geen pellets bevat. Regel de pellettoevoer (zie "**EASY SETUP**"). *Controleer de voelerthermostaten (zie hoofdstuk Resetten)
ALARM ONDERDRUK	De deur is niet goed gesloten. De aslade (indien aanwezig) is niet goed gesloten	Controleer of de deur hermetisch gesloten is. Controleer of de aslade (indien aanwezig) hermetisch gesloten is.
ALARM MIN DELTA-P 1	De verbrandingskamer is vuil. Het rookgaskanaal is verstopt / vuil Het kanaal voor detectie onderdruk in de aslade is verstopt. Het pelletreservoir is geopend.	Controleer de reiniging van zowel het rookgaskanaal als de verbrandingskamer. Controleer en reinig de slangaansluiting en het buisje van de drukregelaar in de aslade. Neem contact op met het servicecentrum. Controleer de goede sluiting van het reservoir en de conditie van de pakkingen.

**INDIEN AANWEZIG*

GEEN ONTSTEKING - BLACK-OUT	Geen stroom tijdens de fase voor ontsteking.	Breng de kachel met toets 6 naar de uitgeschakelde status en herhaal de procedures beschreven in hoofdstuk "**ONTSTEKING**". Andere reparatiewerkzaamheden moeten worden uitgevoerd door een bevoegde technicus.
ALARM BESTURING SCHROEF	Abnormale werking laden pellets.	Neem contact op met het servicecentrum
DEFECT DELTA-P	Drukverschiltransductor defect of losgekoppeld.	Neem contact op met het servicecentrum
ALARM MIN DELTA-P 2	De aslade is niet goed gesloten. De luchtinlaat is verstopt. De verbrandingskamer is vuil. De gaten van de vuurpot zijn verstopt. De warmtewisselaar en/of het rookkanaal van het apparaat zijn vuil. Het "T"-stuk, het rookkanaal of de schoorsteen zijn verstopt.	Controleer of de aslade hermetisch gesloten is. Reinig de luchtinlaat. Reinig de verbrandingskamer. Maak de gaten van de vuurpot vrij. Reinig de warmtewisselaar en/of het rookkanaal van het apparaat. Reinig het T-stuk, het rookkanaal en de schoorsteen en maak ze vrij. Neem contact op met het servicecentrum

VERWIJDERING

INFORMATIE VOOR HET BEHEER VAN AFGEDANKTE ELEKTRISCHE EN ELEKTRONISCHE APPARATUUR DIE BATTERIJEN EN ACCU'S BEVAT

Dit symbool, dat op het product, op batterijen, op accu's, op de verpakking of in de documentatie ervan staat, geeft aan dat het product en de batterijen of accu's aan het einde van de gebruiksduur niet samen met het huishoudelijke afval mogen worden ingezameld of verwijderd. Een onjuist beheer van afgedankte elektrische en elektronische apparatuur, batterijen of accu's kan leiden tot het vrijkomen van gevaarlijke stoffen in de producten. Om schade aan het milieu of aan de gezondheid te voorkomen, wordt de gebruiker aangemoedigd om deze apparatuur en/of de meegeleverde batterijen of accu's van andere soorten afval te scheiden en af te leveren aan de gemeentelijke ophaaldienst. Het is mogelijk om de distributeur te vragen om de afvalinzameling van elektrische en elektronische apparatuur uit te voeren volgens de voorwaarden en de voorschriften die zijn vastgelegd in de nationale bepalingen ter uitvoering van Richtlijn 2012/19/EU.

De gescheiden inzameling en correcte behandeling van elektrische en elektronische apparatuur, batterijen en accu's bevorderen het behoud van natuurlijke hulpbronnen, respect voor het milieu en zorgen voor de bescherming van de gezondheid.
Voor meer informatie over de inzameling van afgedankte elektrische en elektronische apparatuur, batterijen en accu's is het noodzakelijk om contact op te nemen met de gemeenten of de bevoegde overheidsinstanties.

EN 16510-1 Symbool	TOELICHTING
nom	Nominaal verwarmingsvermogen
part	Warmteafgifte gedeeltelijke belasting
CON / INT	Werking apparaat, continu (CON) of intermitterend (INT)
$CO_{2\,nom} / CO_{2\,part}$	Kooldioxide-emissies
CO_{nom} / CO_{part}	Koolmonoxide-emissie
d_B	Minimale afstanden tot brandbare materialen - onderkant
d_C	Minimale afstanden tot brandbare materialen - plafond
d_F	Minimale afstanden tot brandbare materialen - vloer voorzijde
d_L	Minimale afstanden tot brandbare materialen - zijdelings stralingsgebied
d_{non}	Minimale afstanden tot niet-brandbare wanden
d_{out}	Rookkanaal rookgassen
d_P	Minimale afstanden tot aangrenzende brandbare materialen - voorzijde
d_R	Minimale afstanden tot brandbare materialen - achterzijde
d_S	Minimale afstanden tot brandbare materialen - zijkant
E, f	Voedingsspanning, frequentie
EEI	Index energie-efficiëntie
el_{max}	Verbruik van elektrische hulpenergie bij nominale warmteafgifte
el_{min}	Verbruik van elektrische hulpenergie bij warmteafgifte gedeeltelijke belasting
el_{SB}	Verbruik van elektrische hulpenergie in stand-by
H	Hoogte apparaat
L	Diepte apparaat
m	Nettogewicht
m_{chim}	Maximale schoorsteenbelasting die het apparaat max draagt
$m_{h\,nom} / m_{h\,part}$	Verbruik per uur
$NO_{x\,nom} / NO_{x\,par}$	Stikstofoxidenemissie
OGC_{nom} / OCG_{part}	Emissie van organische gasvormige koolstof
PM_{nom} / PM_{part}	Deeltjesemissies
P_{nom} / P_{part}	Warmteafgifte
p_{nom} / p_{part}	Minimale schoorsteentrek
$P_{SH\,nom} / P_{SH\,part}$	Warmteafgifte aan de ruimte
p_W	Toelaatbare maximale bedrijfsdruk water
$P_{W\,nom} / P_{W\,part}$	Warmteafgifte aan water
s	Dikte van het beschermende isolatiemateriaal
T_{class}	Aanduiding schoorsteen
$T_{f,g\,nom} / T_{f,g\,part}$	Gemiddelde rookgastemperatuur
$T_{s\,nom} / T_{s\,part}$	Uitlaattemperatuur rookgassen
W	Breedte apparaat
W_{max}	Maximaal elektrisch opgenomen vermogen
η_{nom} / η_{part}	Efficiëntie
η_S	Seizoensgebonden efficiëntie ruimteverwarming bij nominale warmteafgifte
$\Phi_{f,g\,nom} / \Phi_{f,g\,part}$	Massastroom rookgassen
Wood Pellet (L)	Houtpellets
Wood Logs (I)	Houtblokken
	Lees en volg de gebruiksaanwijzing

Extraflame®

Riscaldamento a Pellet

EXTRAFLAME S.p.A. Via Dell'Artigianato, 12 36030 - MONTECCHIO PRECALCINO (VI) - ITALY
☏ +39.0445.865911 - 🖷 +39.0445.865912 - ✉ info@extraflame.it - 💻 www.lanordica-extraflame.com

MADE IN ITALY
design & production

NEEM, VOOR INFORMATIE OVER HET DICHTSTBIJZIJNDE SERVICECENTRUM CONTACT OP MET UW DEALER OF RAADPLEEG ONZE WEBSITE WWW.LANORDICA-EXTRAFLAME.COM

De fabrikant behoudt zich het recht voor om de kenmerken en de gegevens te wijzigen in de volgende folder op ieder moment en zonder voorafgaande verwittiging, teneinde de eigen producten te verbeteren.